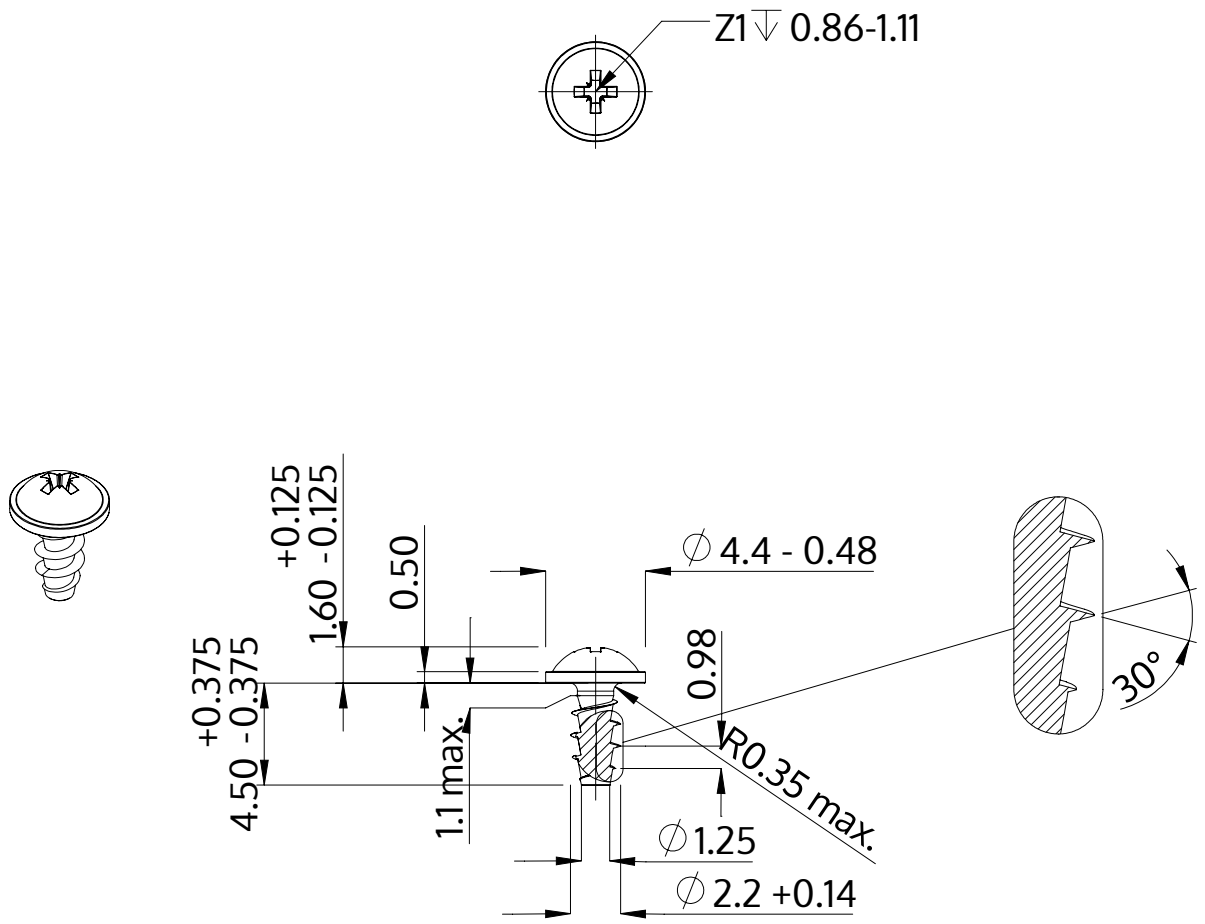

Описание	STP21A 2.2x4.5 - Z1
Материал	сталь, упрочненная
Поверхность	Оцинковка 5-7µm, термообработка,синий / прозрачный пассивация
Вес	0.165 kg / 1000 Штука

SCREWERK	**STP21A0220045S**	
Метрический чертеж A4	Шкала None:1	2024-04