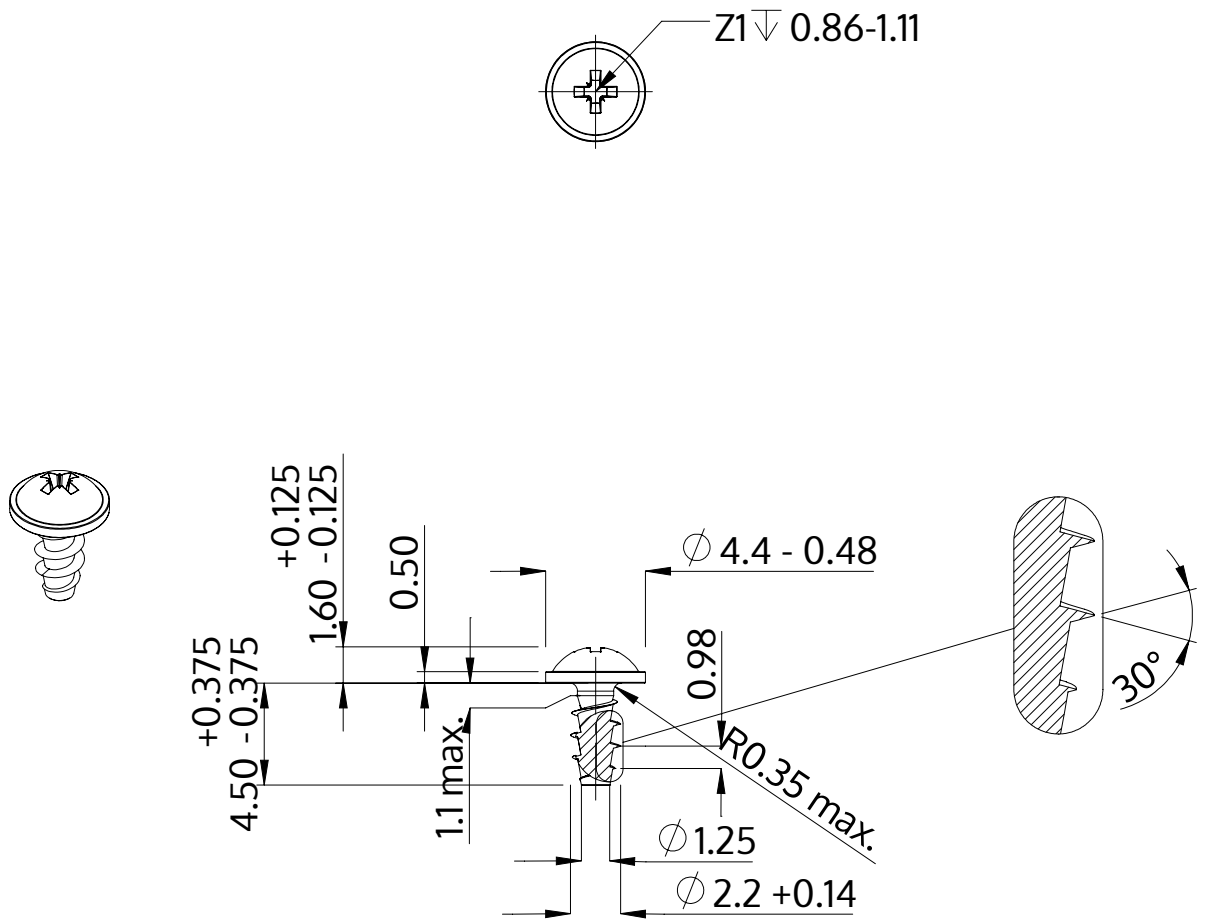

Beschrijving	STP21A 2.2x4.5 - Z1
Materiaal	veredeld staal
Oppervlak	verzinkt 5-7 µm, getempert, blauw / transparant gepassiveerd
Gewicht	0.165 kg / 1000 stuk

SCREWERK	**STP21A0220045S**	
Metrische tekening A4	Schaal 3:1	2024-10