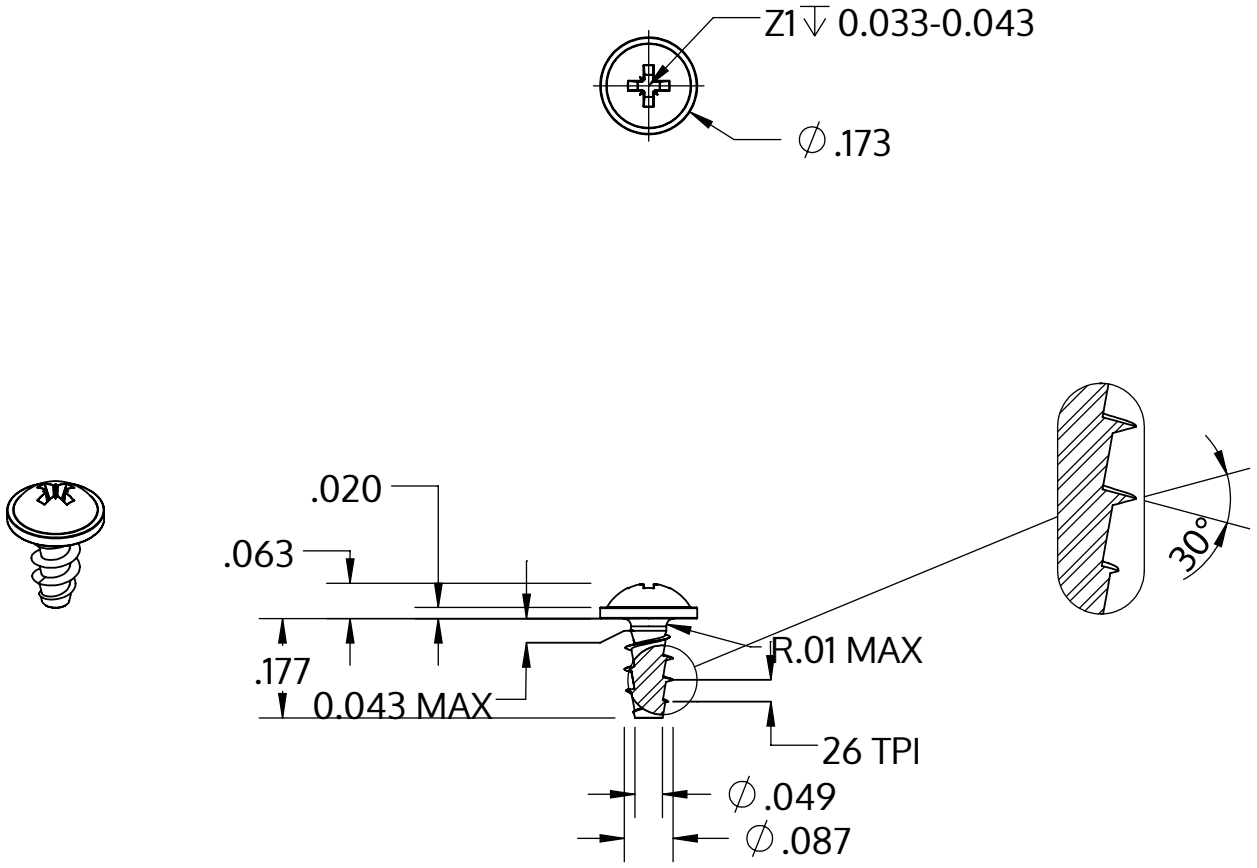

Metric size	M2.2 x 0.98 mm
US size (converted)	#2-26
	Tolerances [inch]
Length	+/- 0.014
Head diameter	+0 / -0.018
Head height	+/- 0.004
Thread diameter	+0.005 / -0

Descrição	STP21A 2.2x4.5 - Z1
Material	inox A2
Superfície	Decapado e passivado
Peso	0.165 kg / 1000 peças

SCREWERK	**STP21A0220045E**	
_Zoll Zeichnung Größe A	Escala 3:1	2024-10