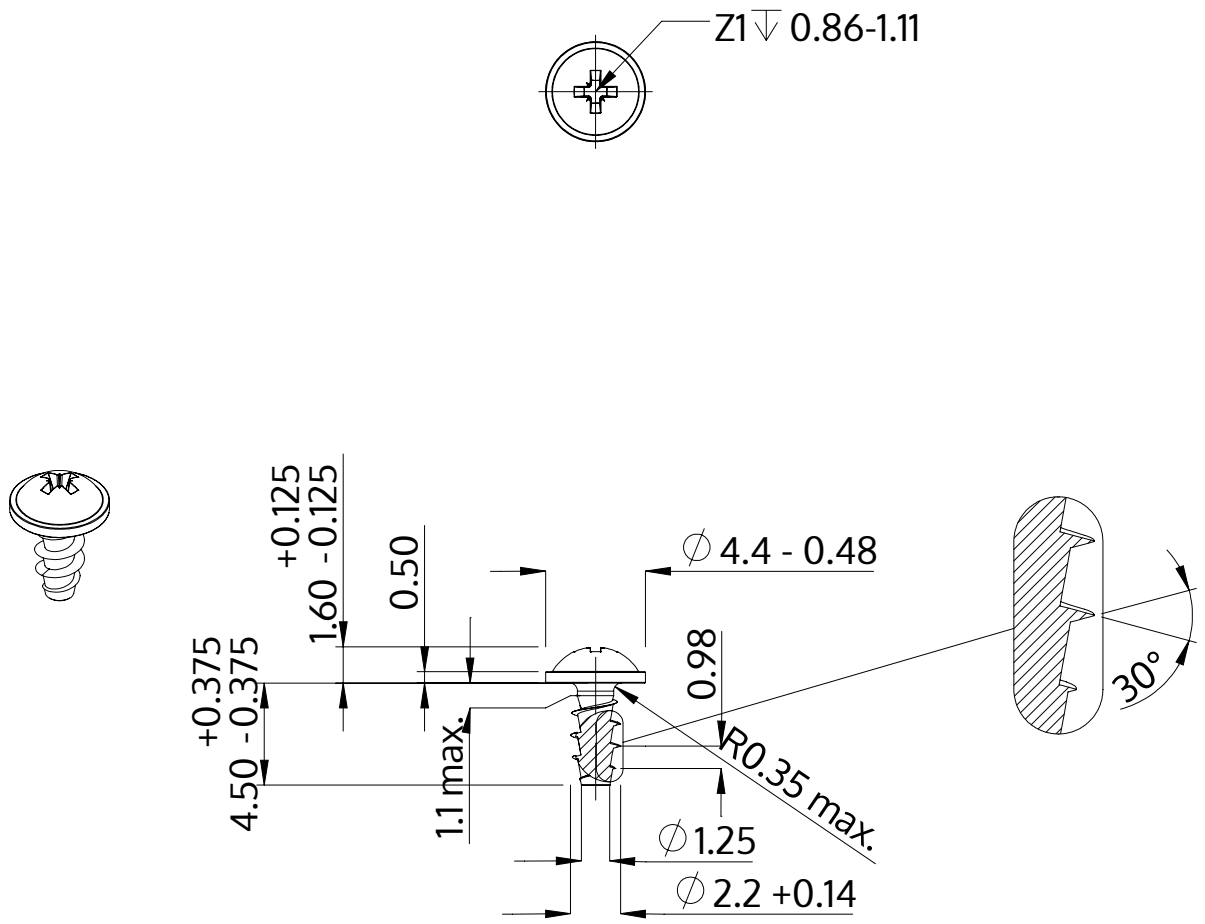

Descripción	STP21A 2.2x4.5 - Z1
Material	Acero Inoxidable A2
Superficie	Laminado brillante, barnizado y pasivado
Peso	0.165 kg / 1000 Piezas

SCREWERK	**STP21A0220045E**	
Diseño métrico	Escalada None:1	2024-04