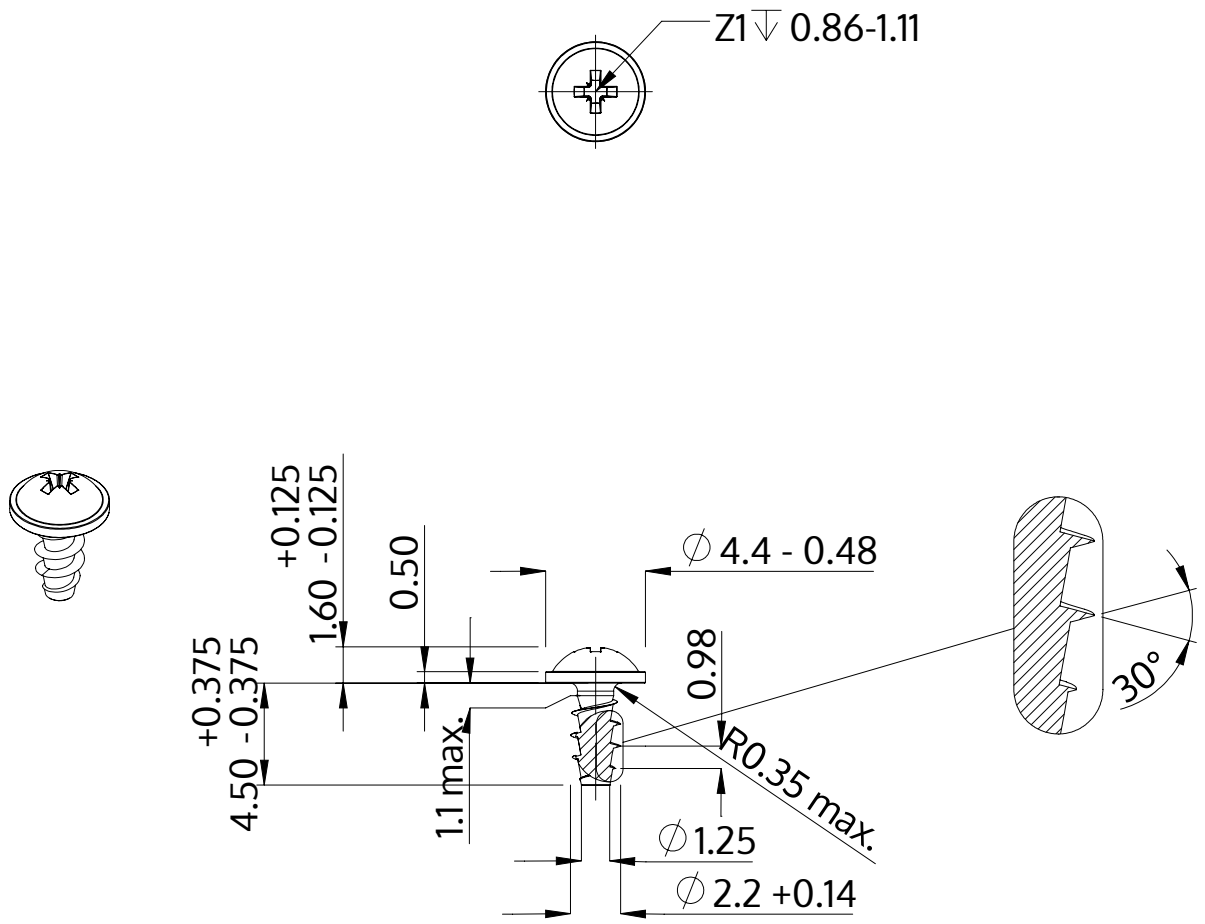

Beskrivelse	STP21A 2.2x4.5 - Z1
Materiale	Ædelstål A2
Overflade	blank, bejdset og passiveret
Vægt	0.165 kg / 1000 stykke

SCREWERK	**STP21A0220045E**	
Metrisk tegning A4	Skalering None:1	2024-04