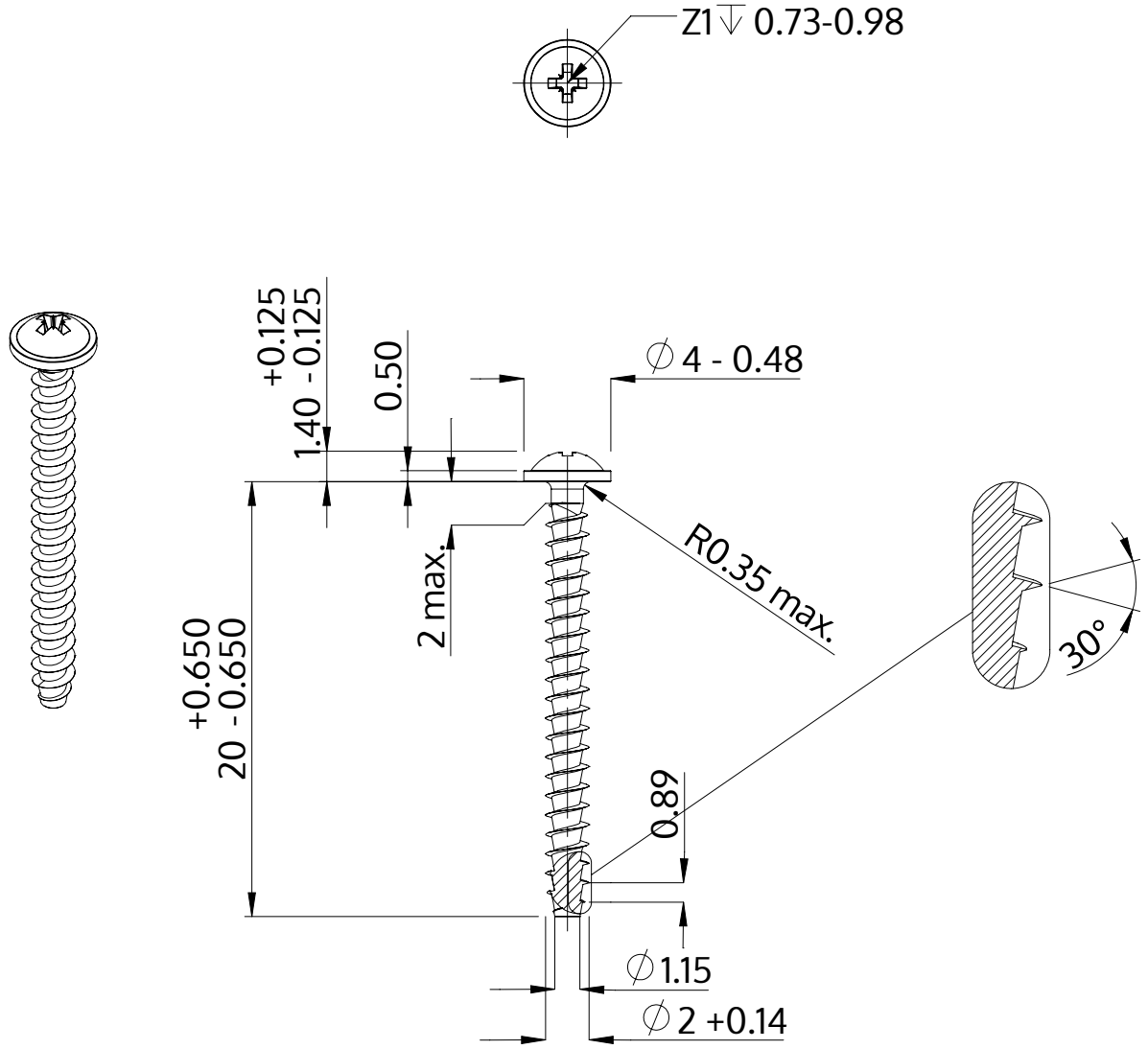

Descriere	STP21A 2.0x20.0 - Z1
Material	oțel, călit
Exterior	zincat 5-7 µm, recopt, pasivat transparent/albastru
Greutate	0.378 kg / 1000 unități

SCREWERK	**STP21A0200200S**	
Desen metric A4	Scalarea None:1	2024-04