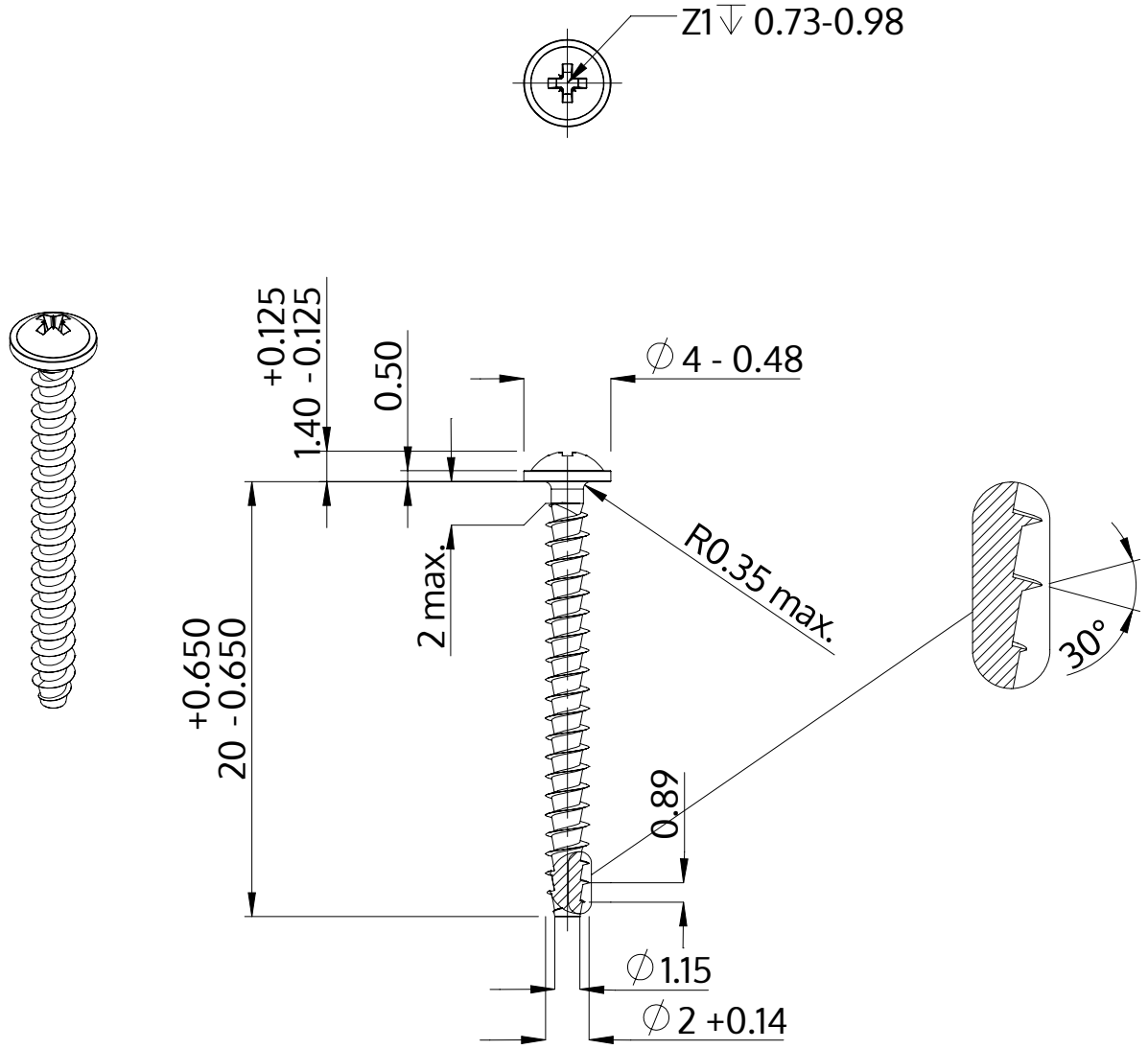

Descripción	STP21A 2.0x20.0 - Z1
Material	Acero Inoxidable A2
Superficie	Laminado brillante, barnizado y pasivado
Peso	0.378 kg / 1000 Piezas

SCREWERK	**STP21A0200200E**	
Diseño métrico	Escalada None:1	2024-04