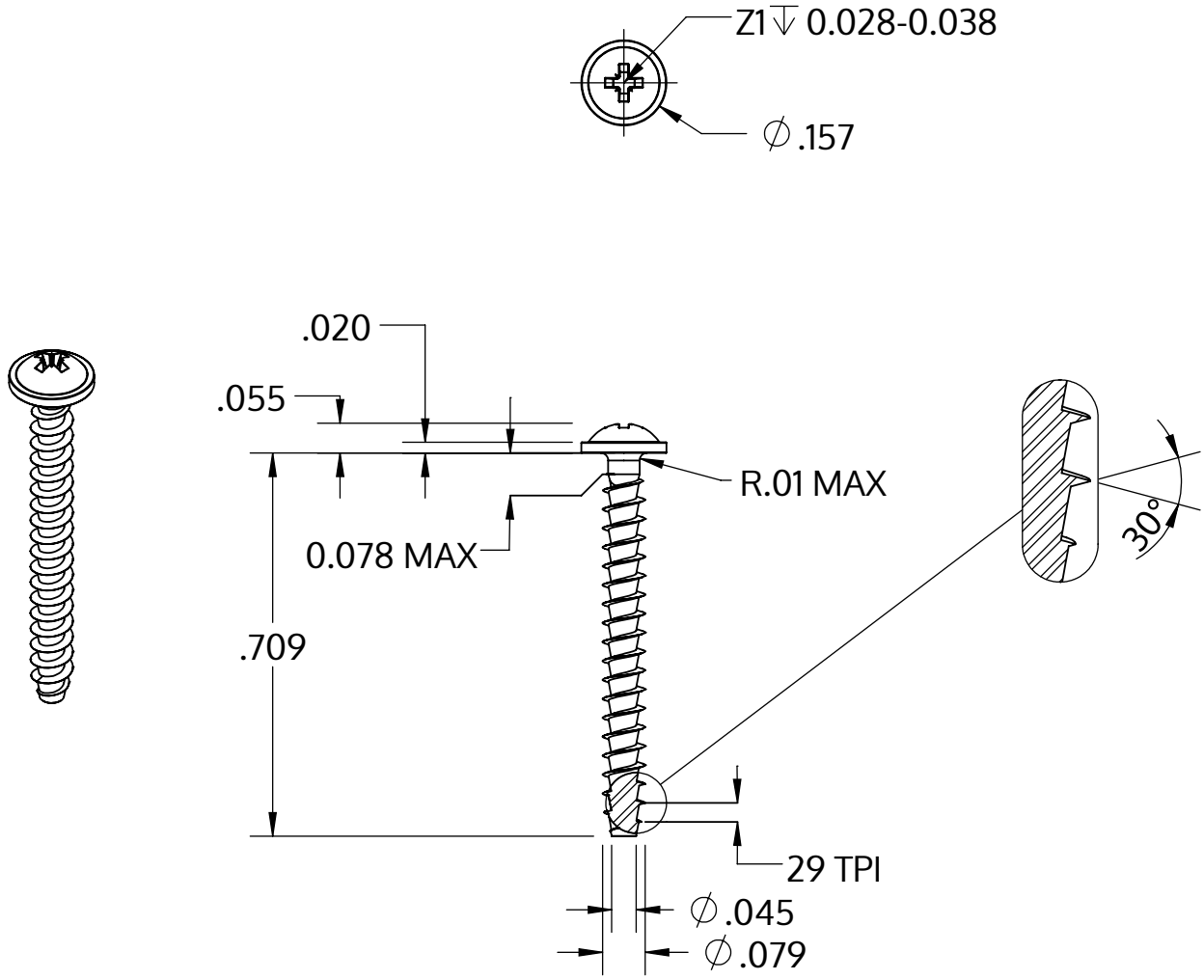

Metric size	M2 x 0.89 mm
US size (converted)	#1.5-29
	Tolerances [inch]
Length	+/- 0.021
Head diameter	+0 / -0.018
Head height	+/- 0.004
Thread diameter	+0.005 / -0

Beskrivelse	STP21A 2.0x18.0 - Z1
Materiale	Ædelstål A2
Overflade	blank, bejdset og passiveret
Vægt	0.349 kg / 1000 stykke

SCREWERK	**STP21A0200180E**	
_Zoll Zeichnung Größe A	Skalering 3:1	2024-10