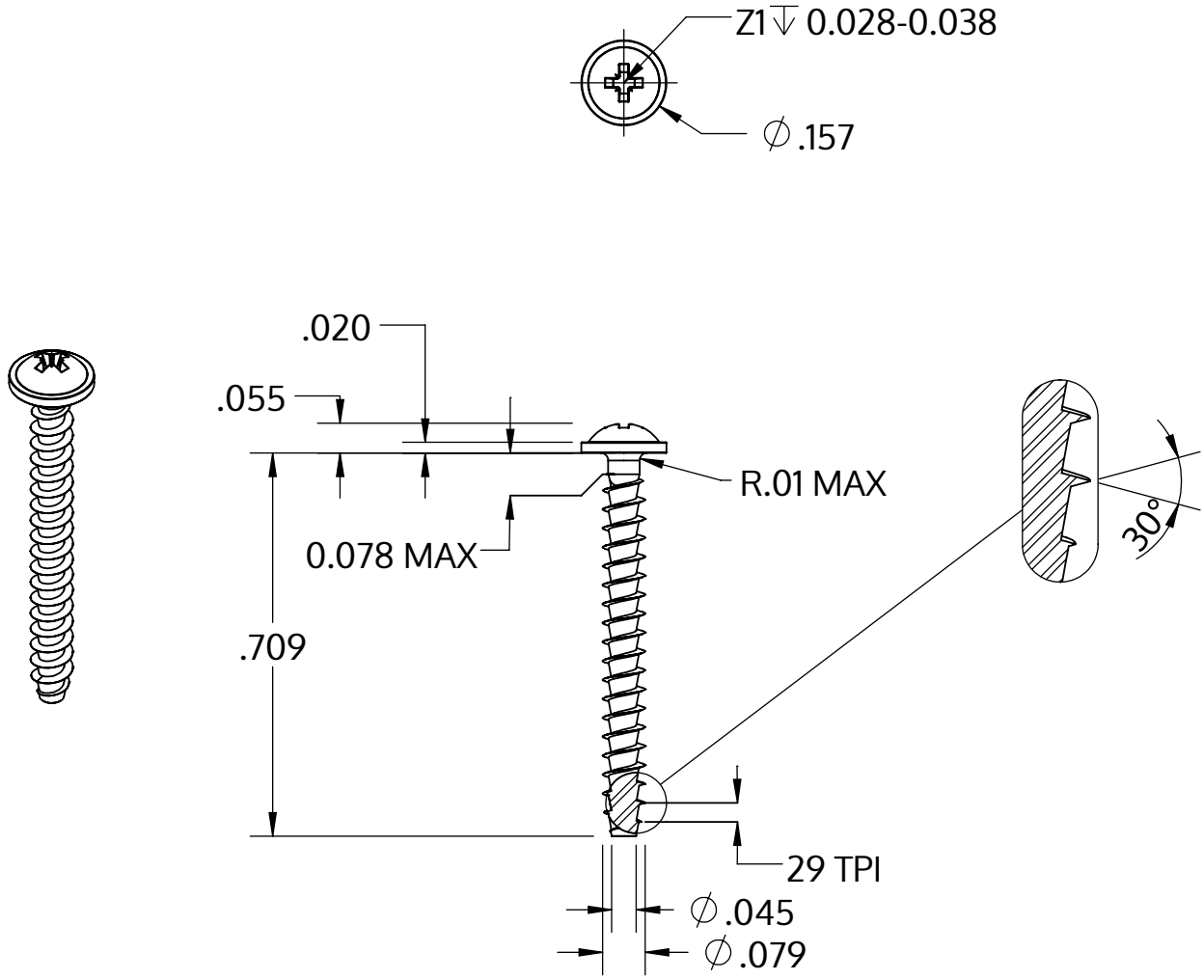

Metric size	M2 x 0.89 mm
US size (converted)	#1.5-29
	Tolerances [inch]
Length	+/- 0.021
Head diameter	+0 / -0.018
Head height	+/- 0.004
Thread diameter	+0.005 / -0

Popis	STP21A 2.0x18.0 - Z1
Materiál	Nerezová ocel A2
Povrch	holá, mořená a pásová ocel
Hmotnost	0.349 kg / 1000 Kus

SCREWERK	**STP21A0200180E**	
_Zoll Zeichnung Größe A	Měřítko 3:1	2024-10