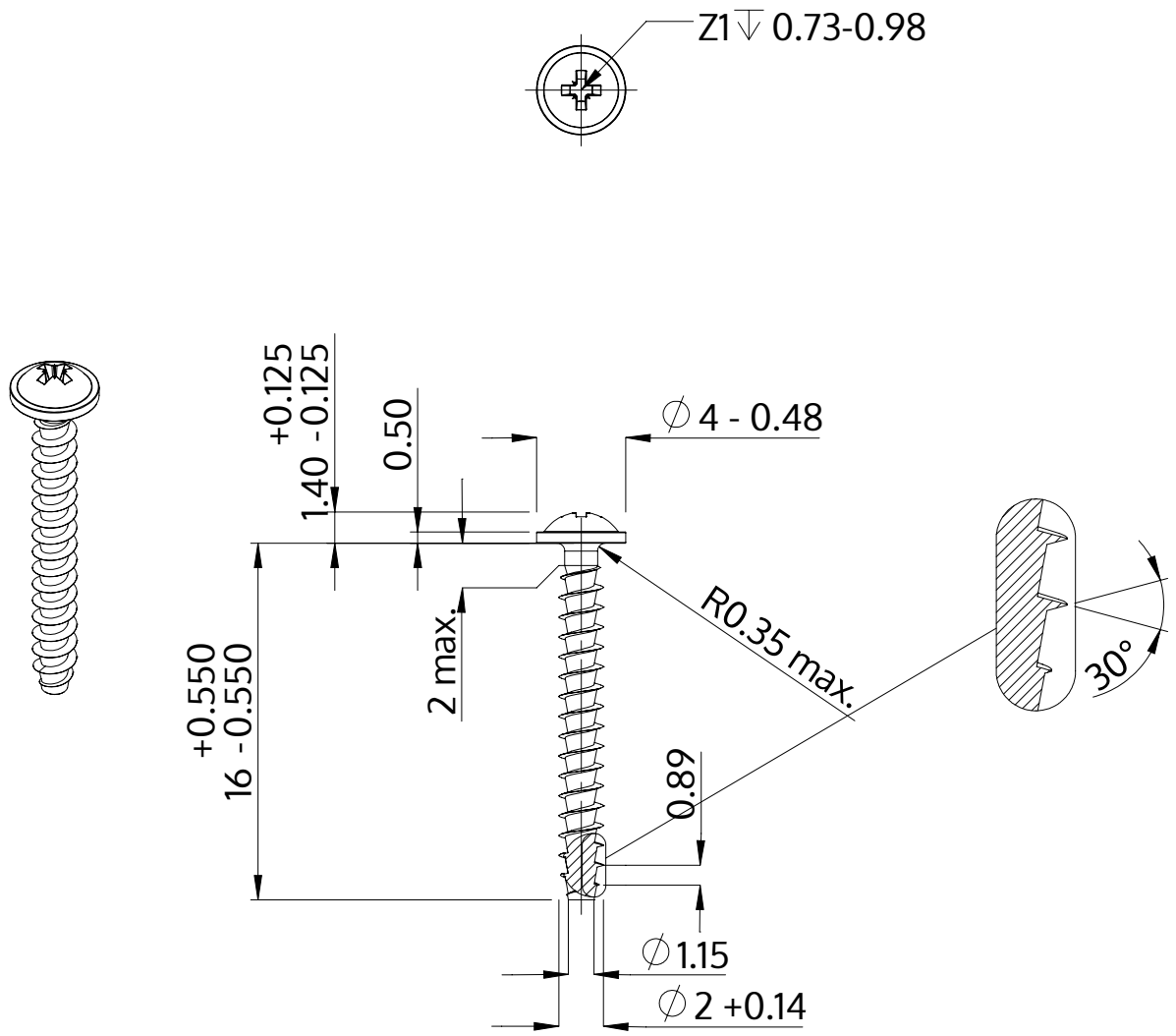

Описание	STP21A 2.0x16.0 - Z1
Материал	стомана, закалена
Повърхност	Цинково покритие 5-7 µm,топлинна обработка, синьо / прозрачно пасивиране
Тегло	0.320 kg / 1000 Бройка

SCREWERK	**STP21A0200160S**	
Метричен дизайн A4	Мащаб 3:1	2024-10