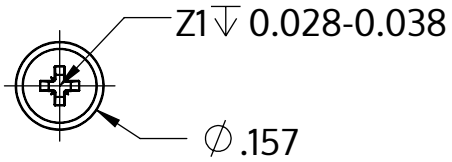


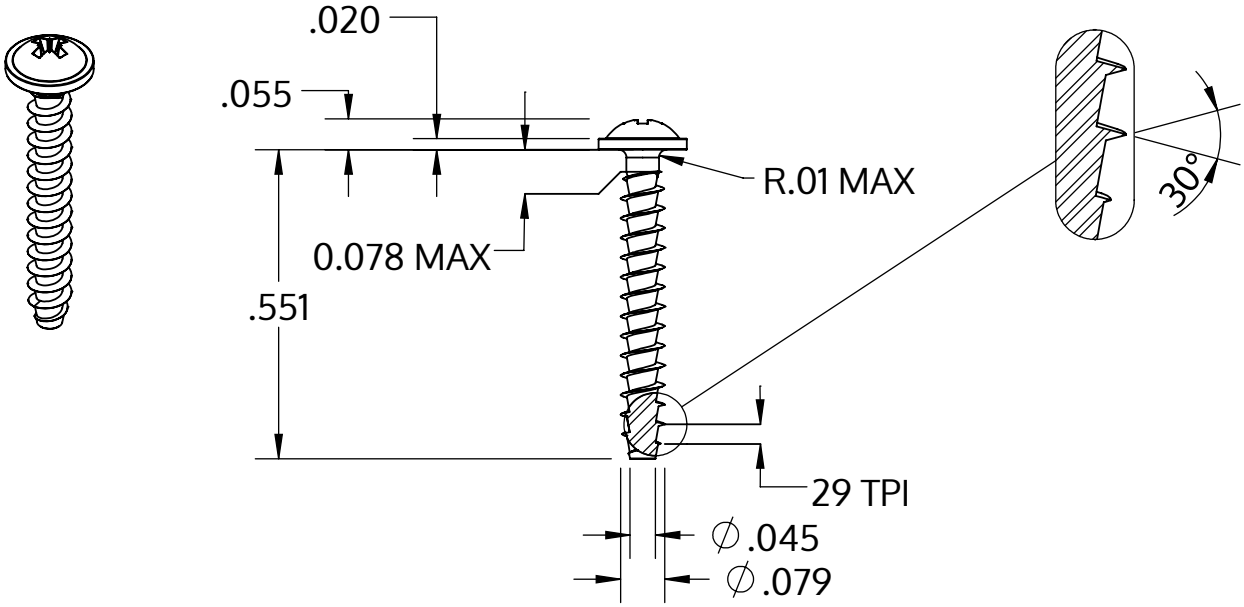


| | |
|---|---|
| Metric size | M2 x 0.89 mm |
| US size (converted) | #1.5-29 |
| | Tolerances [inch] |
| Length | +/- 0.021 |
| Head diameter | +0 / -0.018 |
| Head height | +/- 0.004 |
| Thread diameter | +0.005 / -0 |

| | |
|---|---|
| Beschreibung | STP21A 2.0x14.0 - Z1 |
| Werkstoff | Edelstahl A2 |
| Oberfläche | blank, gebeizt und passiviert |
| Gewicht | 0.292 kg / 1000 Stück |

| | | |
|---|---|---|
| SCREWERK | **STP21A0200140E** | |
| Zoll Zeichnung Größe A | Skalierung 3:1 | 2024-10 |