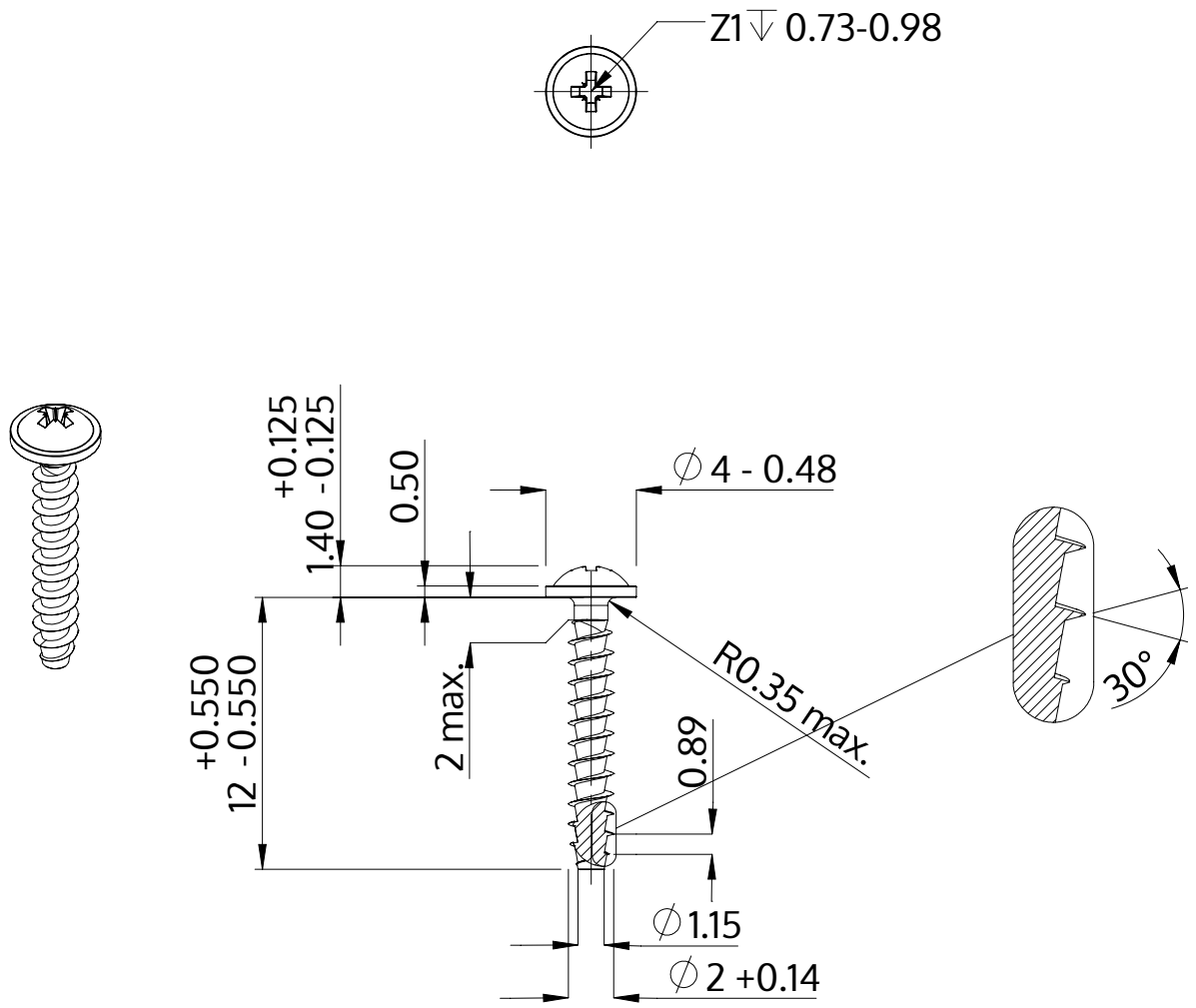

Beschrijving	STP21A 2.0x12.0 - Z1
Materiaal	roestvrij staal A2
Oppervlak	blank, geetst en gepassieveerd
Gewicht	0.263 kg / 1000 stuk

SCREWERK	**STP21A0200120E**	
Metrische tekening A4	Schaal 3:1	2024-10