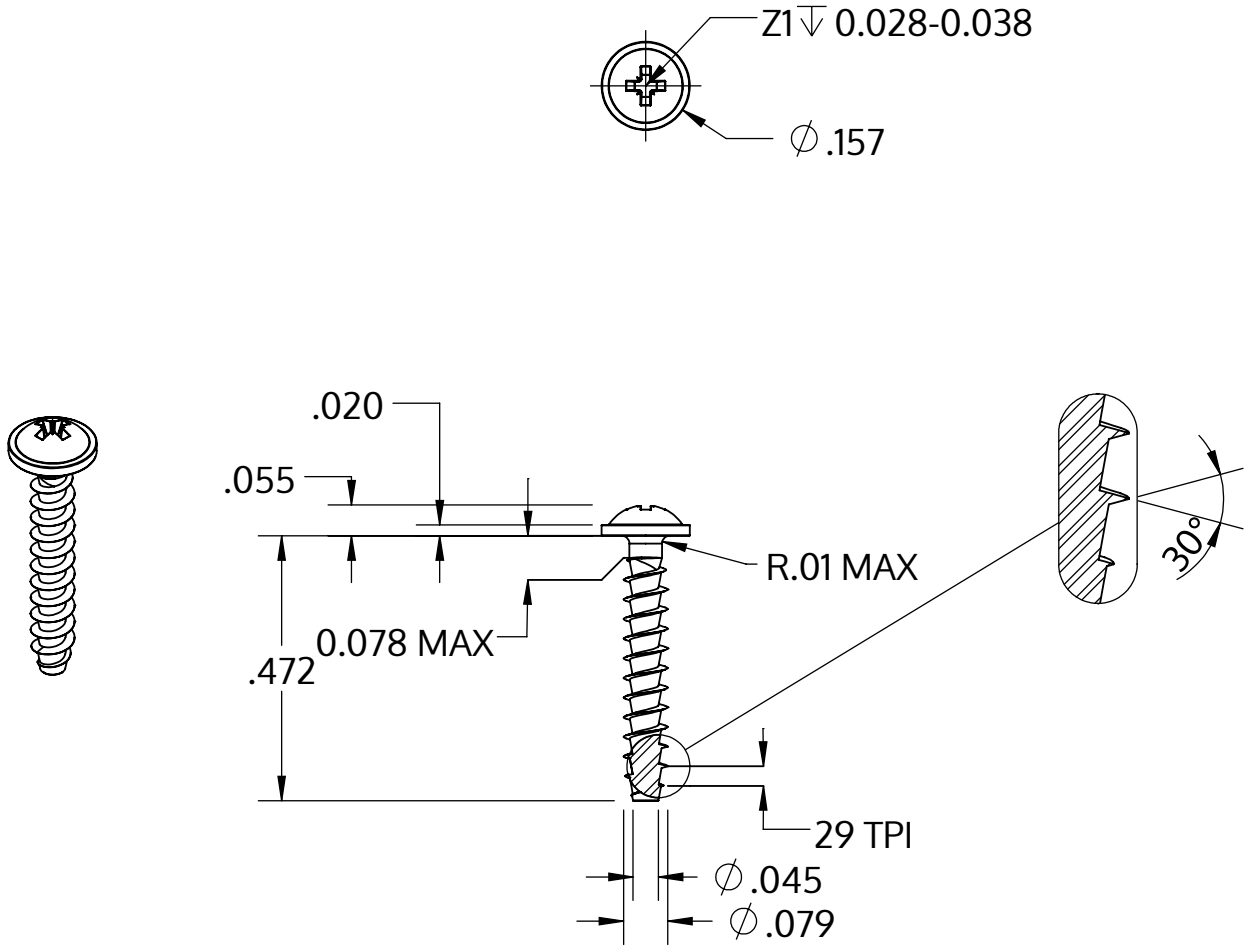

Metric size	M2 x 0.89 mm
US size (converted)	#1.5-29
	Tolerances [inch]
Length	+/- 0.021
Head diameter	+0 / -0.018
Head height	+/- 0.004
Thread diameter	+0.005 / -0

Beschrijving	STP21A 2.0x12.0 - Z1
Materiaal	roestvrij staal A2
Oppervlak	blank, geetst en gepassieveerd
Gewicht	0.263 kg / 1000 stuk

SCREWERK	**STP21A0200120E**	
_Zoll Zeichnung Größe A	Schaal 3:1	2024-10