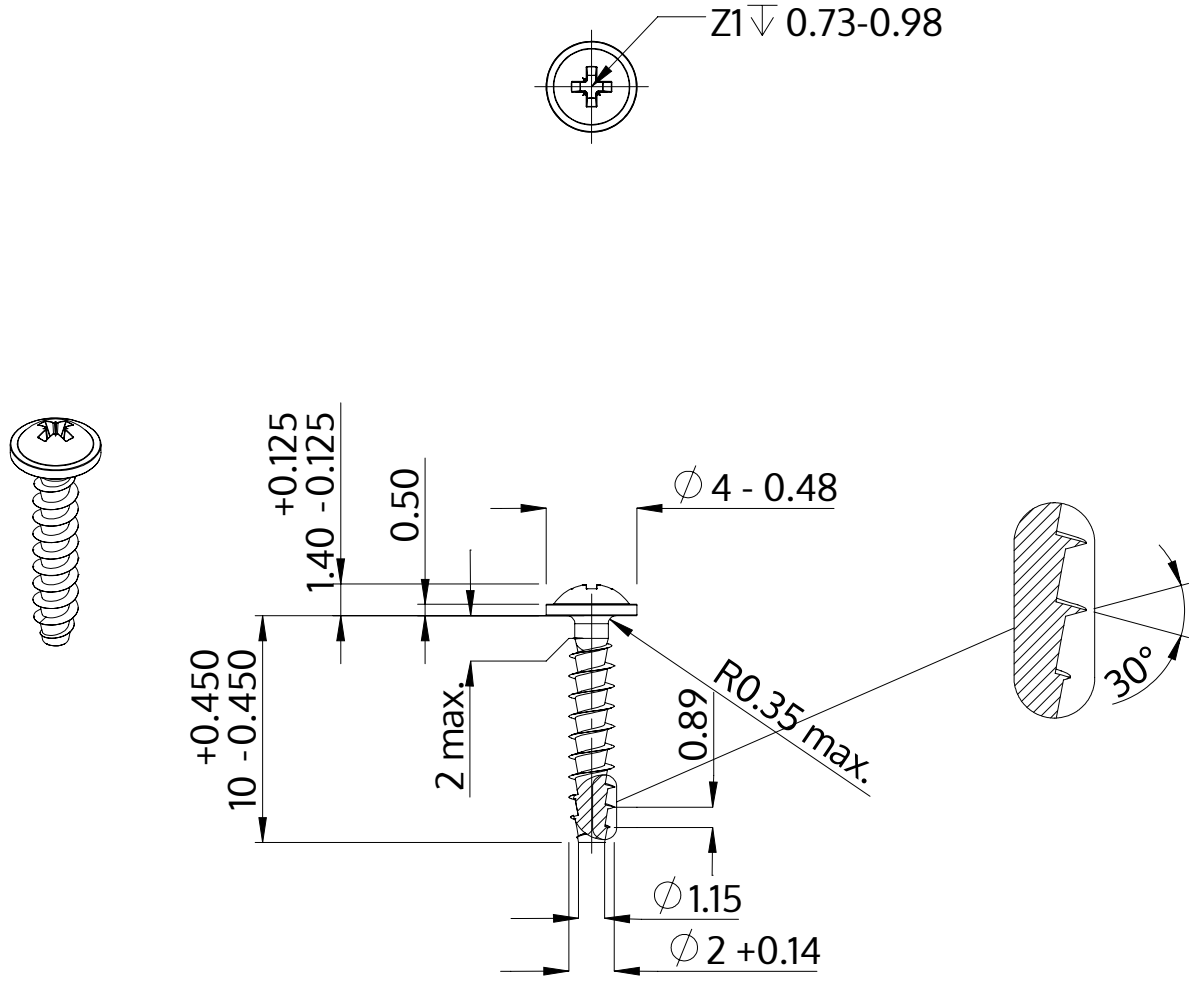

Beskrivning	STP21A 2.0x10.0 - Z1
Material	stål, härdat
Yta	förzinkad 5-7 µm, härdad, blå/transparent passiviserad
Vikt	0.234 kg / 1000 styck

SCREWERK	**STP21A0200100S**	
Metrisk skiss A4	Skala 3:1	2024-10