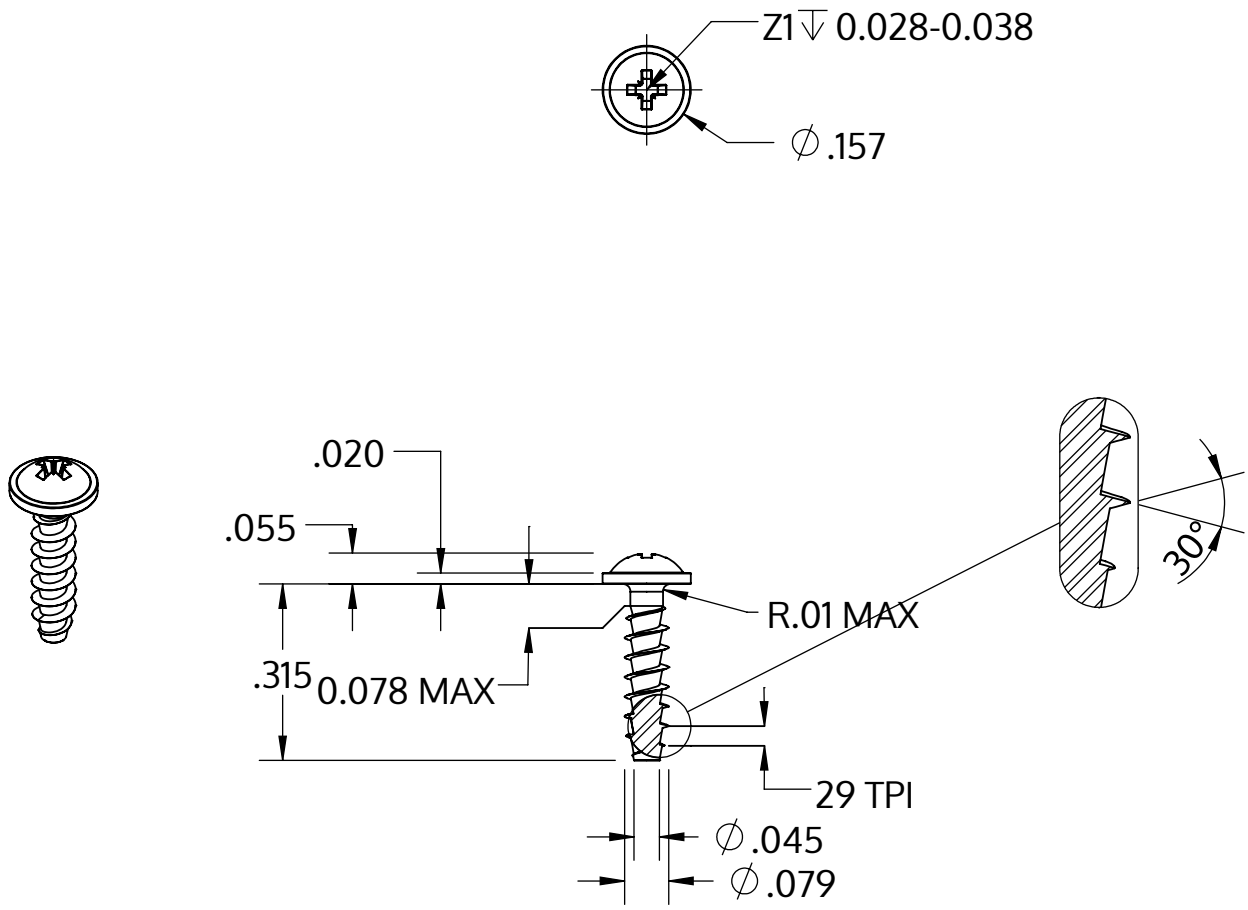


| | |
|---|---|
| Metric size | M2 x 0.89 mm |
| US size (converted) | #1.5-29 |
| | Tolerances [inch] |
| Length | +/- 0.017 |
| Head diameter | +0 / -0.018 |
| Head height | +/- 0.004 |
| Thread diameter | +0.005 / -0 |

| | |
|---|---|
| Description | STP21A 2.0x8.0 - Z1 |
| Matière | Acier,trempé et revenu |
| Surface | zinguée 5-7 µm,recuit, bleue / passivée avec transparence |
| Poids | 0.205 kg / 1000 Unité |

| | | |
|---|---|---|
| SCREWERK | **STP21A0200080S** | |
| _Zoll Zeichnung Größe A | Redimensionner 3:1 | 2024-10 |