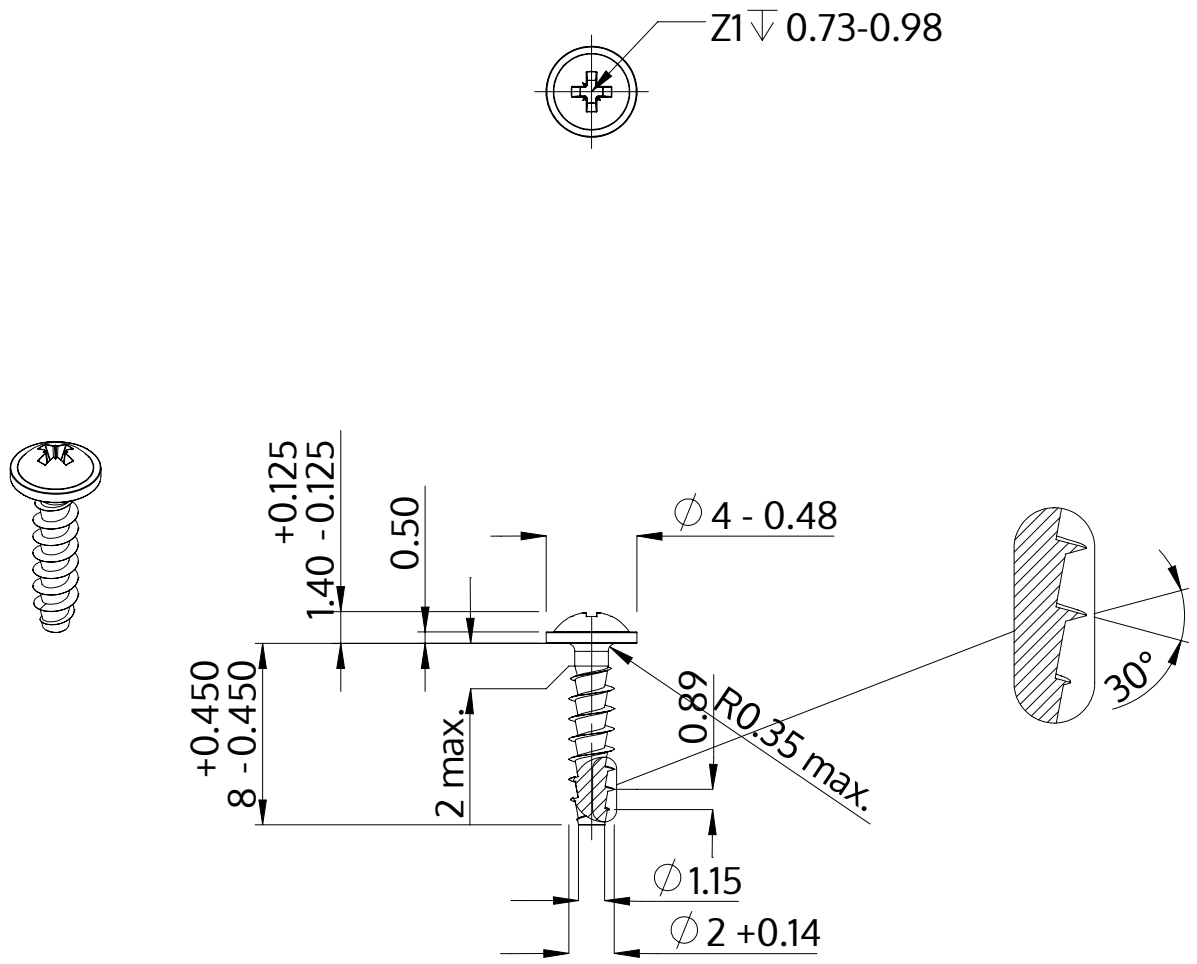

Description	STP21A 2.0x8.0 - Z1
Matière	Acier,trempé et revenu
Surface	zinguée 5-7 µm,recuit, bleue / passivée avec transparence
Poids	0.205 kg / 1000 Unité

SCREWERK	**STP21A0200080S**	
Dessin métrique A4	Redimensionner 3:1	2024-10