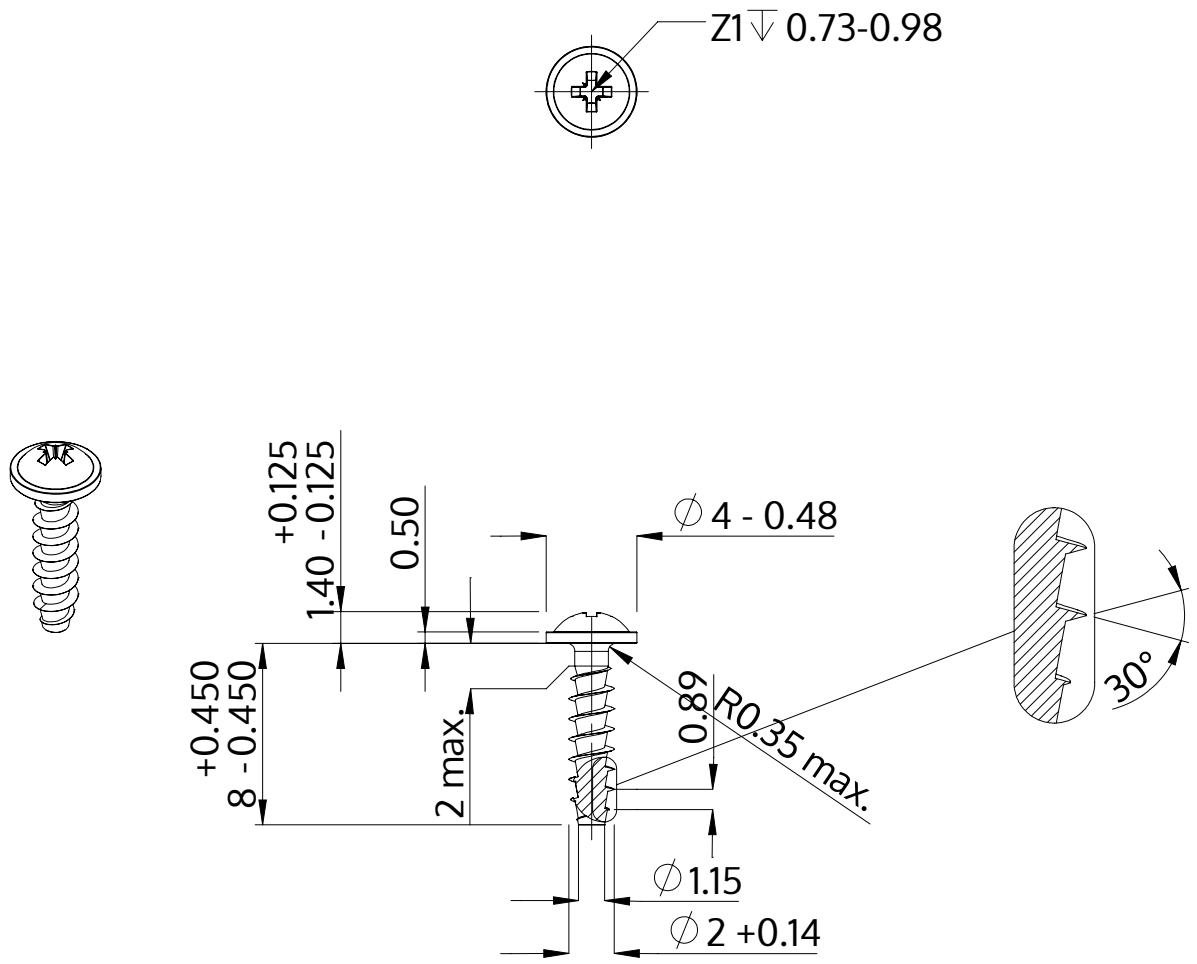

Beskrivning	STP21A 2.0x8.0 - Z1
Material	rostfritt stål A2
Yta	blank och passiviserad
Vikt	0.205 kg / 1000 styck

SCREWERK	**STP21A0200080E**	
Metrisk skiss A4	Skala 3:1	2024-10