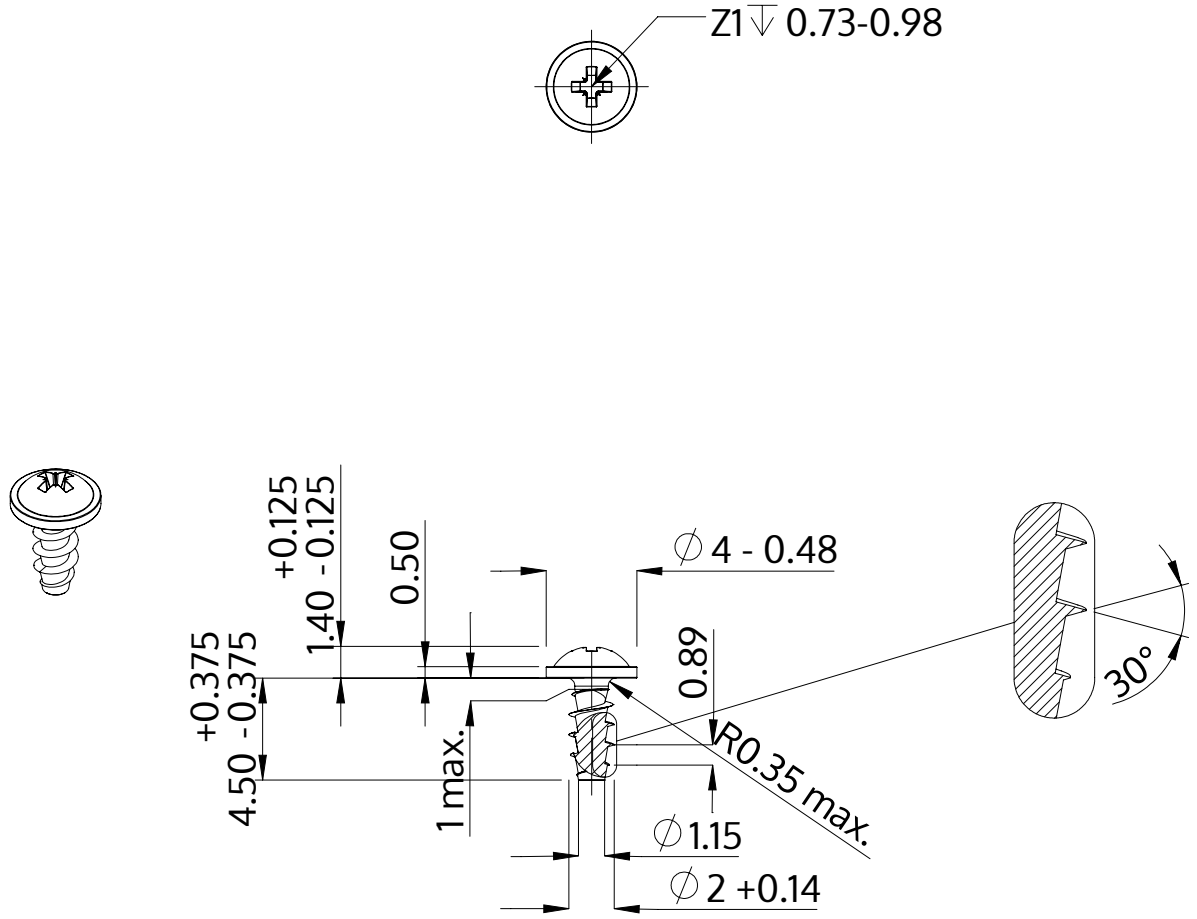

Popis	STP21A 2.0x4.5 - Z1
Materiál	Temperovaná ocel
Povrch	Pozinkovaná 5-7 µm, temperovaná, modrá, pasivovaná průhledně
Hmotnost	0.155 kg / 1000 Kus

SCREWERK	**STP21A0200045S**	
Metric výkres A4	Měřítko 3:1	2024-10