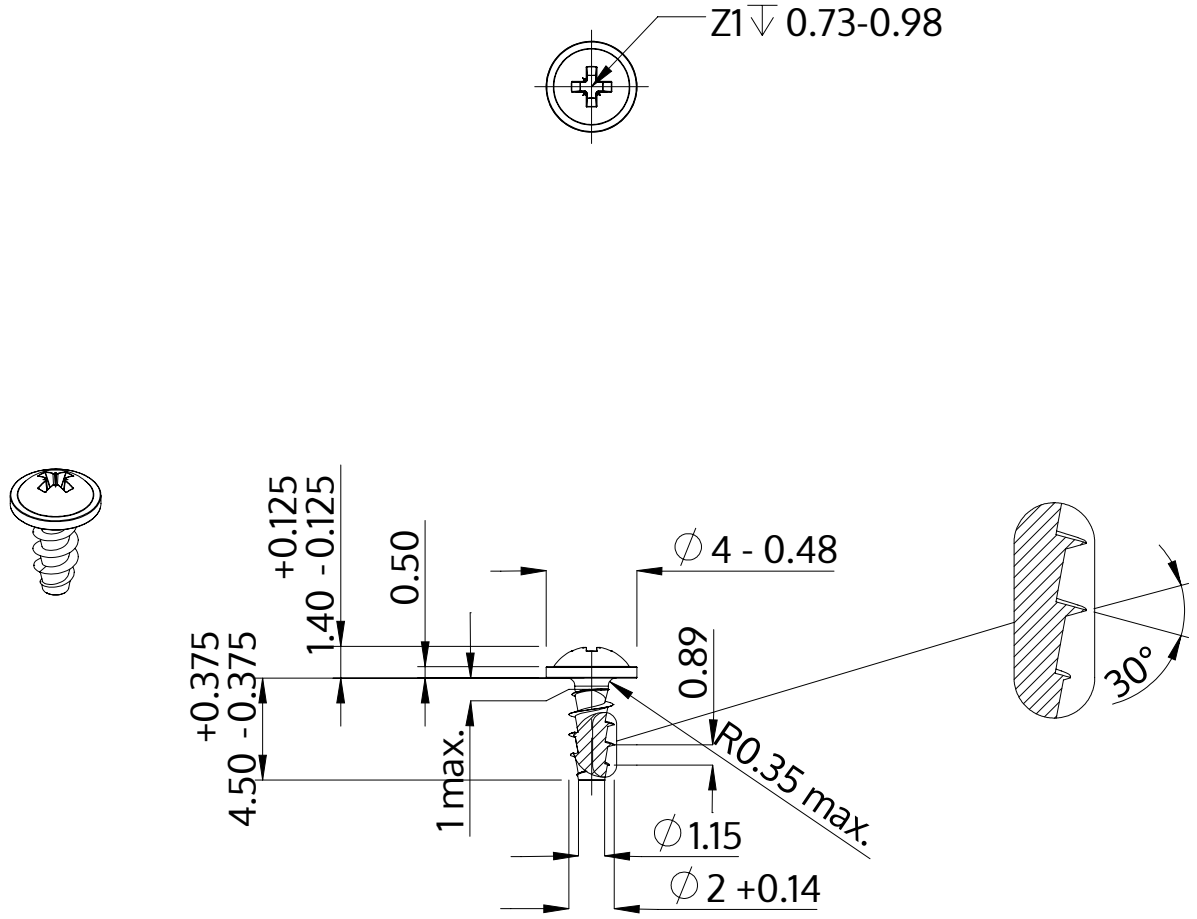

Açıklaması	STP21A 2.0x4.5 - Z1
Malzeme	Paslanmaz Çelik A2
Kaplama	Parlak, cilalanmış ve pasifleştirilmiştir
Ağırlık	0.155 kg / 1000 Adet

SCREWERK	**STP21A0200045E**	
Metrik çizim A4	Ölçeklendirme 3:1	2024-10