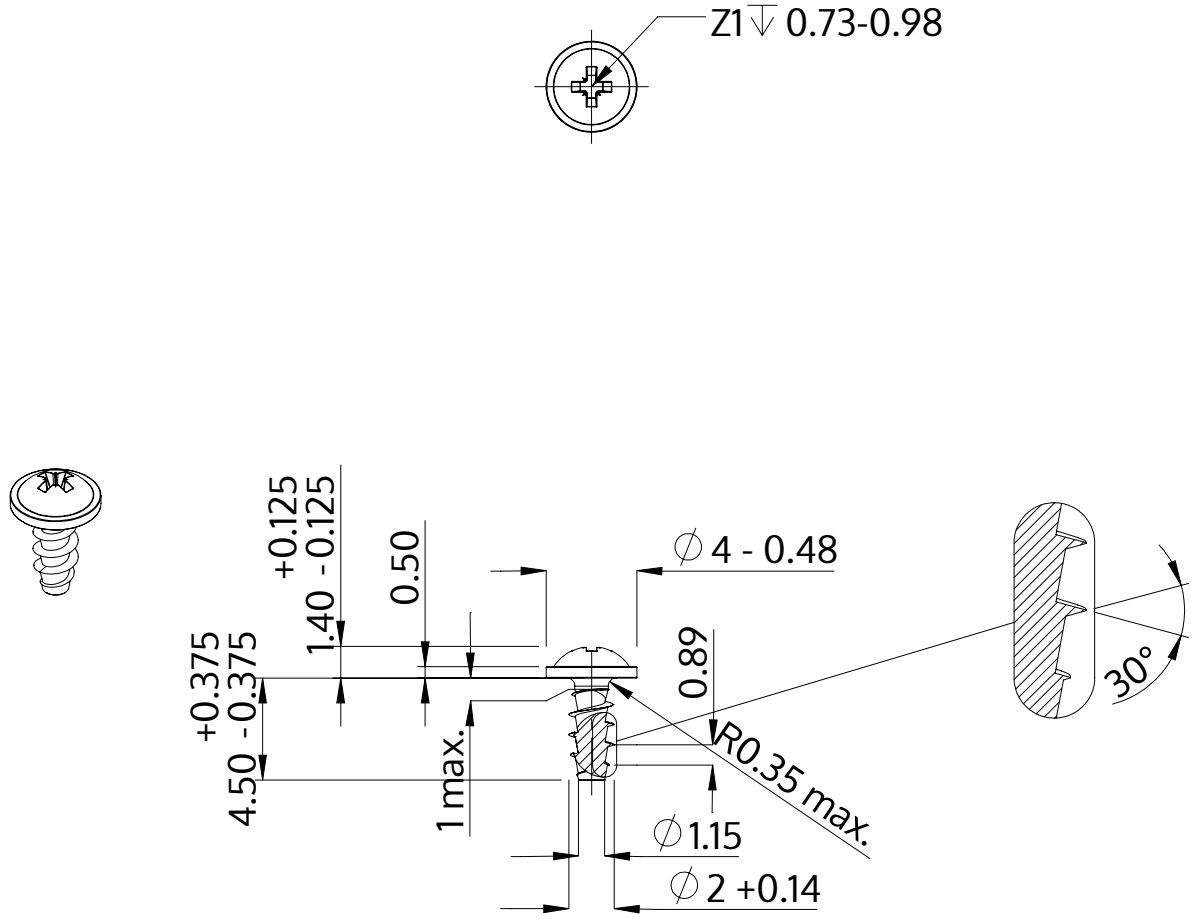

Descrizione	STP21A 2.0x4.5 - Z1
Materiale	acciaio inossidabile A2
Superficie	bianco-decapato e passivato
Peso	0.155 kg / 1000 pezzi

SCREWERK	**STP21A0200045E**	
Disegno metrico A4	Scala 3:1	2024-10