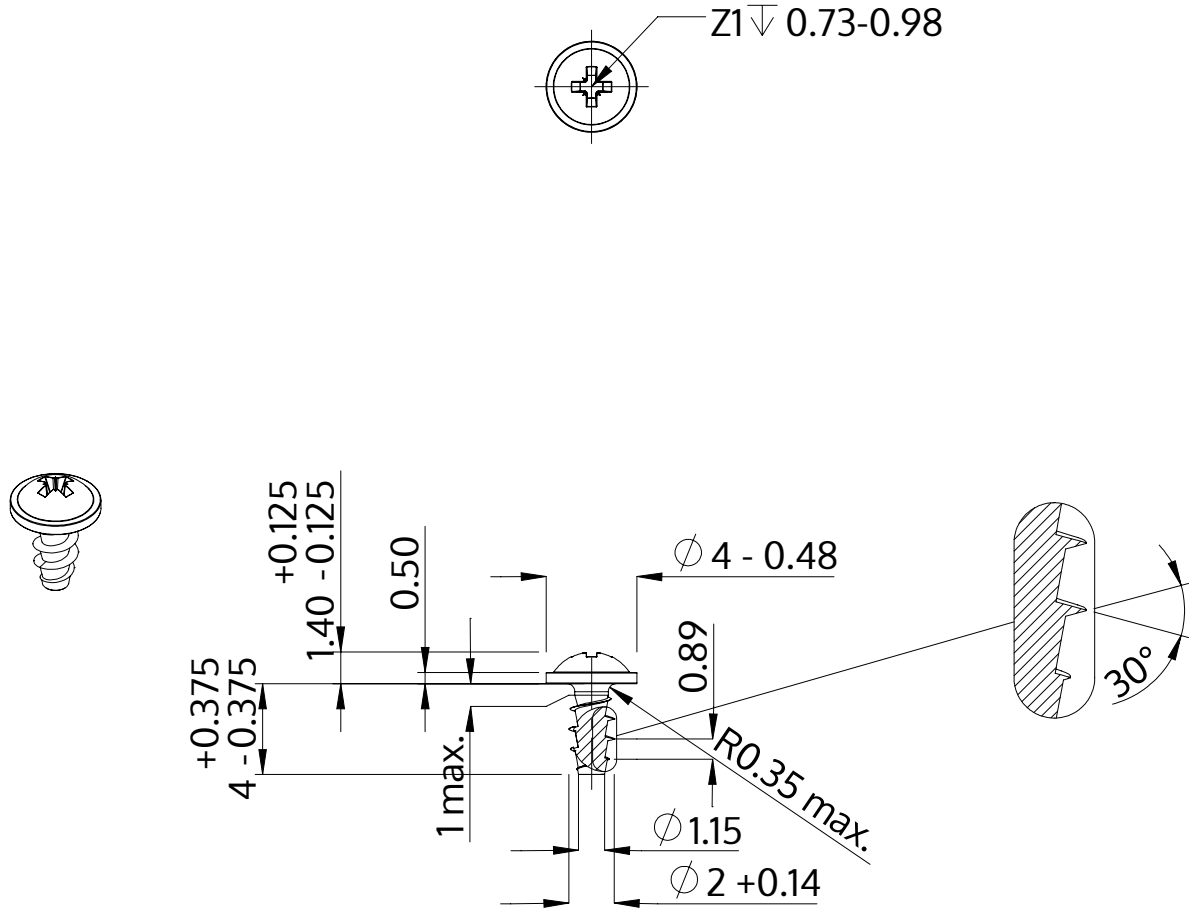

Opis	STP21A 2.0x4.0 - Z1
Materiał	Stal, hartowana
Powierzchnia	Ocynkowana 5-7 µm, temperowana, pasywowana na niebiesko
Waga	0.148 kg / 1000 sztuk

SCREWERK	**STP21A0200040S**	
Rysunek metryczny A4	Skala None:1	2024-04