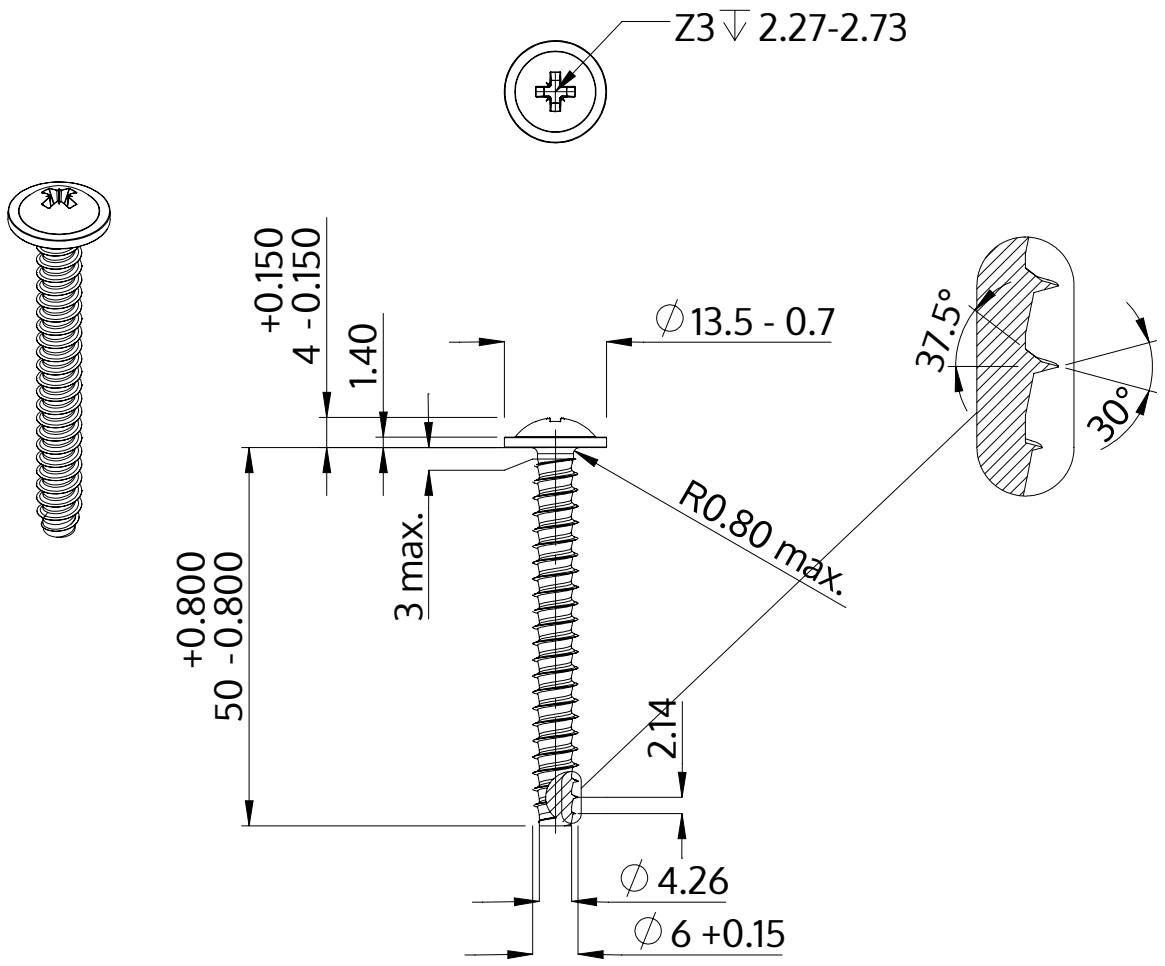

Descripción	STP21 6.0x50.0 - Z3
Material	Acero, endurecido
Superficie	galvanizado 5-7 micras, recocido, azul / pasivado transparente
Peso	8.863 kg / 1000 Piezas

SCREWERK	**STP210600500S**	
Diseño métrico	Escalada 1:1	2024-10