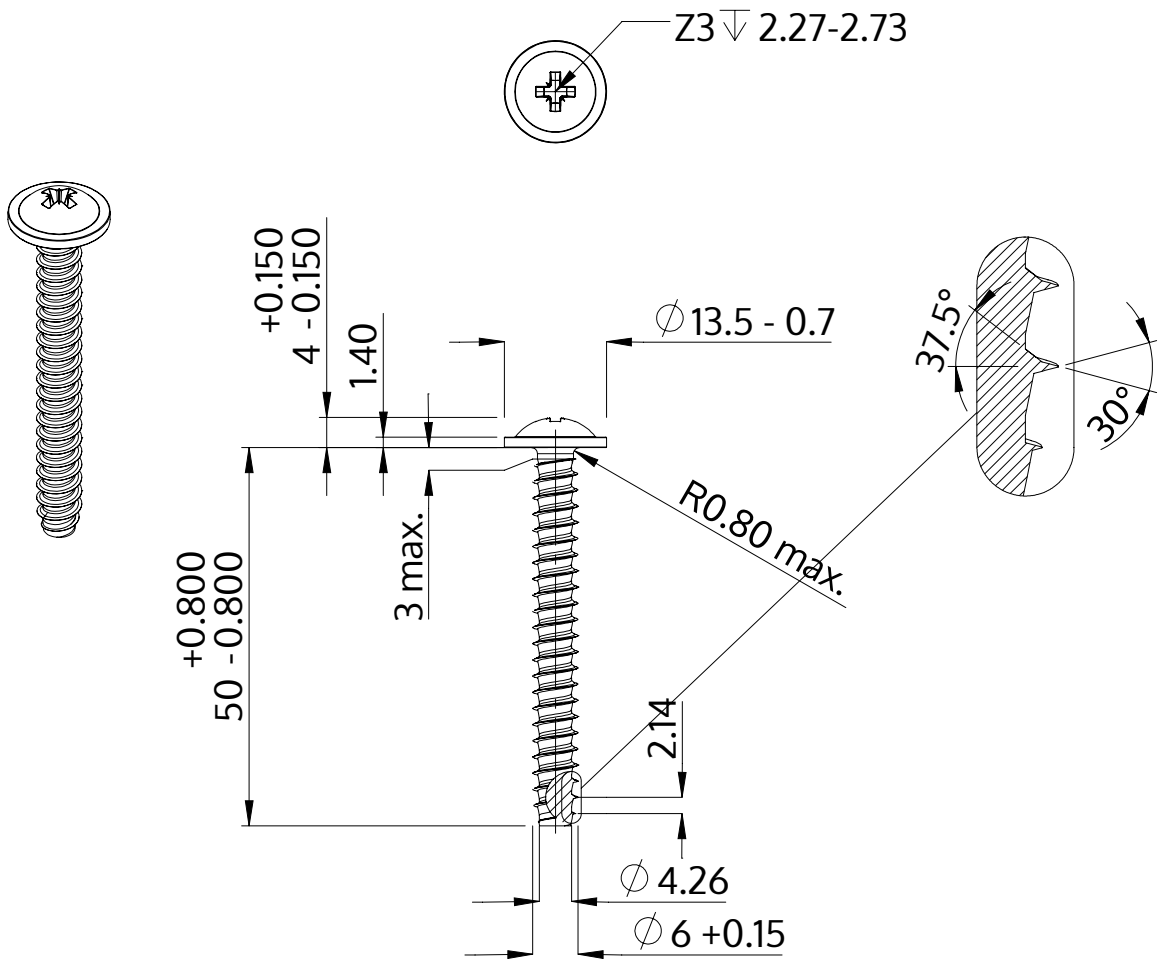

Description	STP21 6.0x50.0 - Z3
Matière	acier inoxydable A2
Surface	brillant décapé et passivé
Poids	8.863 kg / 1000 Unité

SCREWERK	**STP210600500E**	
Dessin métrique A4	Redimensionner 1:1	2024-10