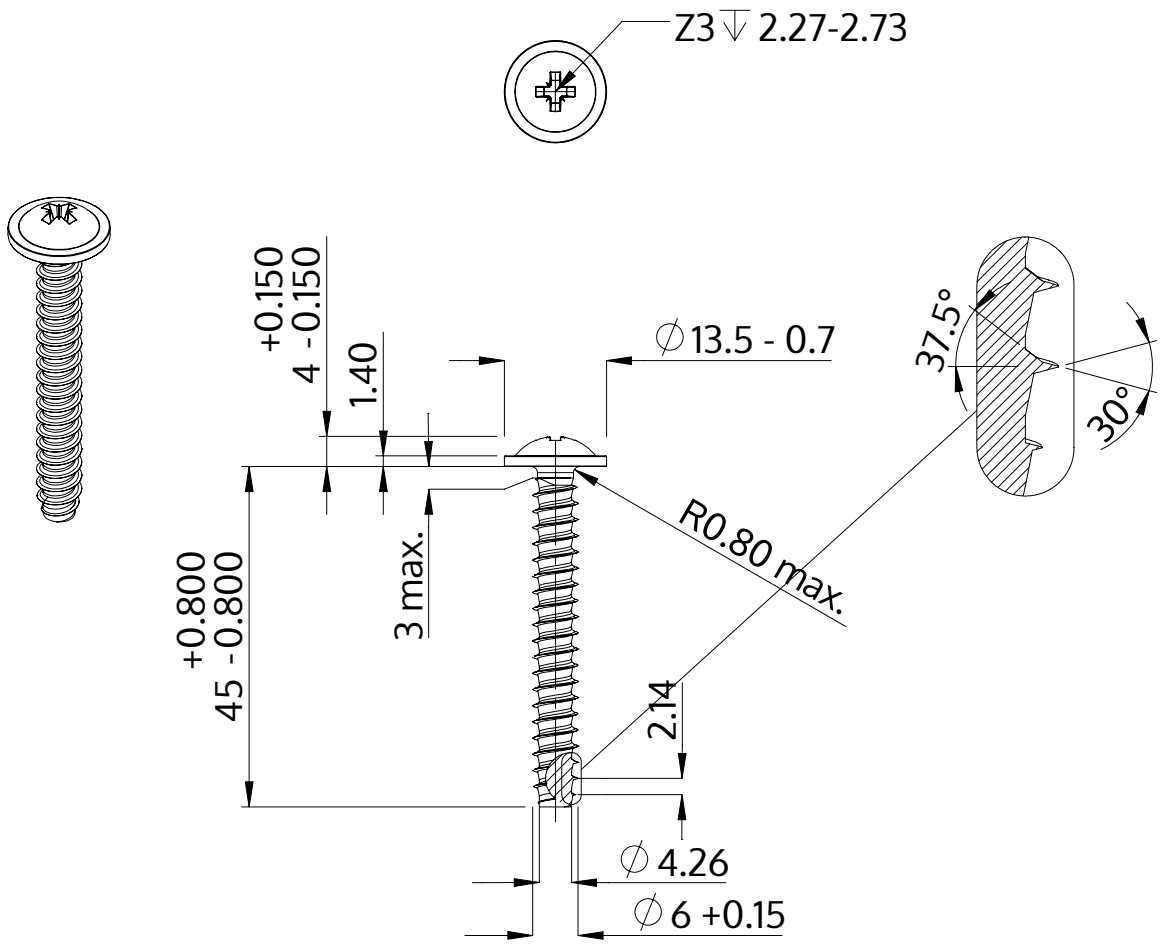

Açıklaması	STP21 6.0x45.0 - Z3
Malzeme	Çelik, sertleştirilmiş
Kaplama	galvanizli 5-7 µm, temperliö mavi / şeffaf pasifleştirilmiştir
Ağırlık	8.185 kg / 1000 Adet

SCREWERK	**STP210600450S**	
Metrik çizim A4	Ölçeklendirme 1:1	2024-10