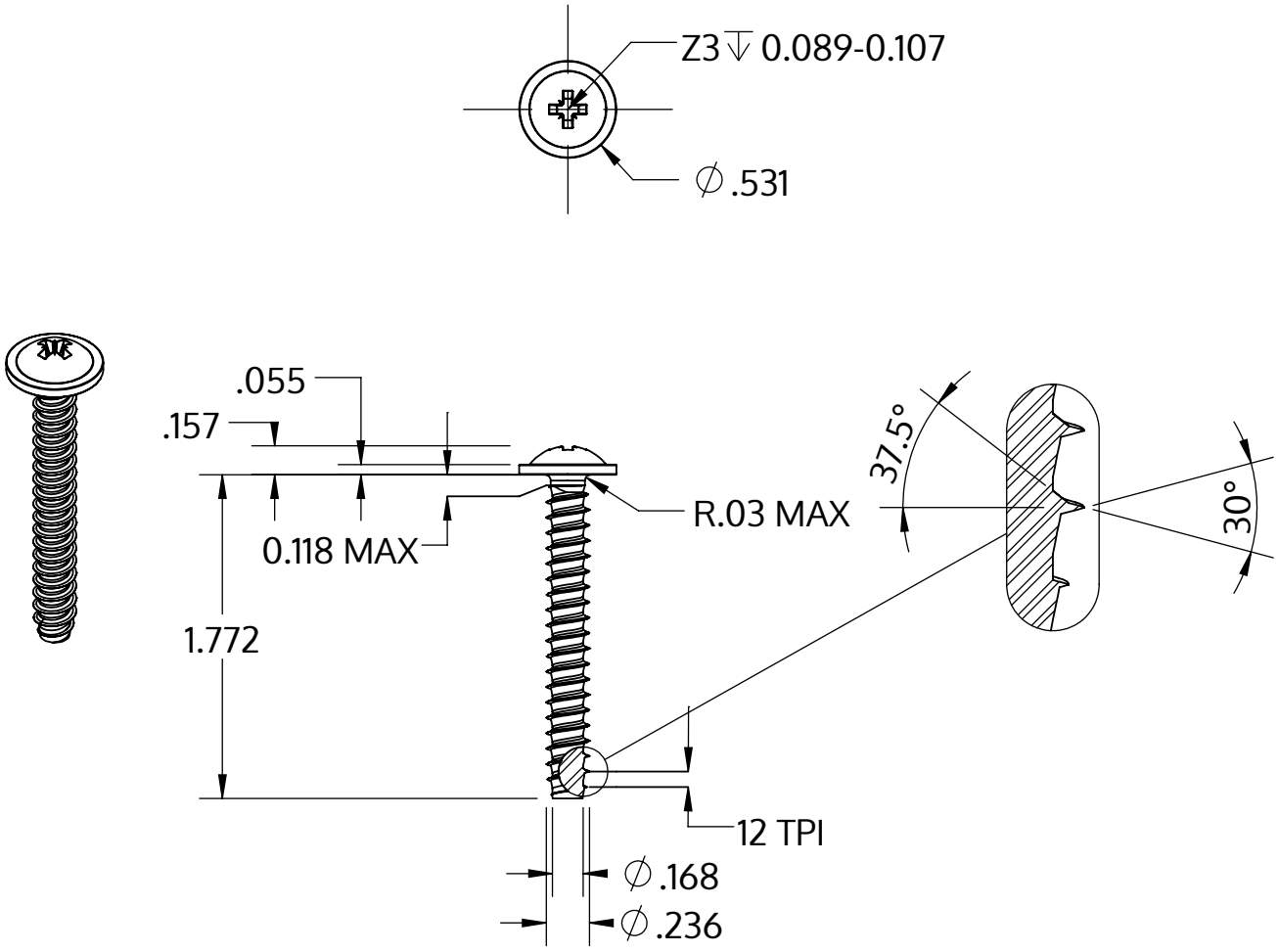

Metric size	M6 x 2.14 mm
US size (converted)	#0.236-12
	Tolerances [inch]
Length	+/- 0.031
Head diameter	+0 / -0.027
Head height	+/- 0.005
Thread diameter	+0.005 / -0

Açıklaması	STP21 6.0x45.0 - Z3
Malzeme	Çelik, sertleştirilmiş
Kaplama	galvanizli 5-7 µm, temperliö mavi / şeffaf pasifleştirilmiştir
Ağırlık	8.185 kg / 1000 Adet

SCREWERK	**STP210600450S**	
_Zoll Zeichnung Größe A	Ölçeklendirme 1:1	2024-10