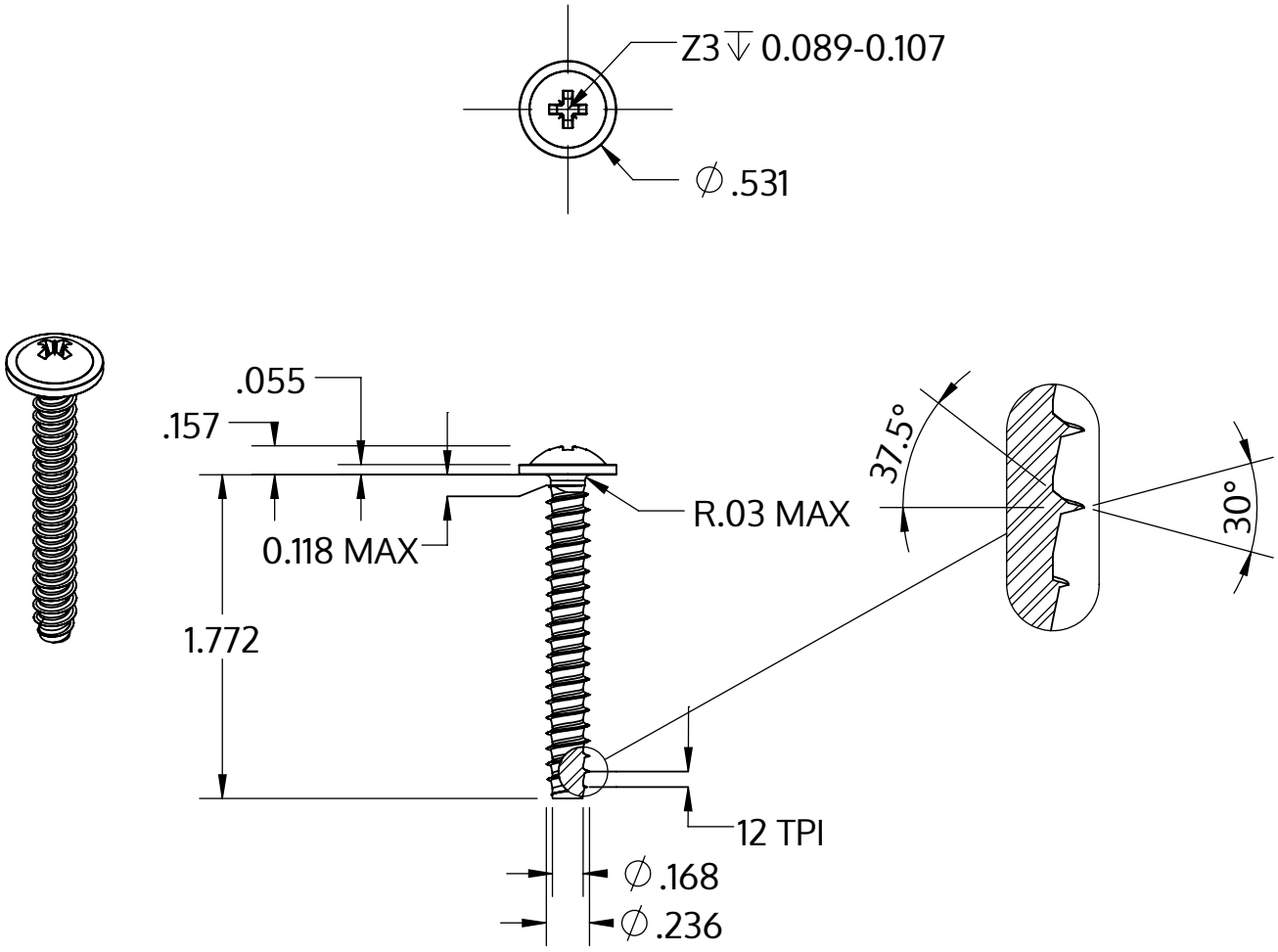

Metric size	M6 x 2.14 mm
US size (converted)	#0.236-12
	Tolerances [inch]
Length	+/- 0.031
Head diameter	+0 / -0.027
Head height	+/- 0.005
Thread diameter	+0.005 / -0

Descripción	STP21 6.0x45.0 - Z3
Material	Acero, endurecido
Superficie	Zinc-Niquelado, pasivado negro/ sin Cr-VI, recocido, sellado
Peso	8.185 kg / 1000 Piezas

SCREWERK	**STP210600450B**	
_Zoll Zeichnung Größe A	Escalada 1:1	2024-10