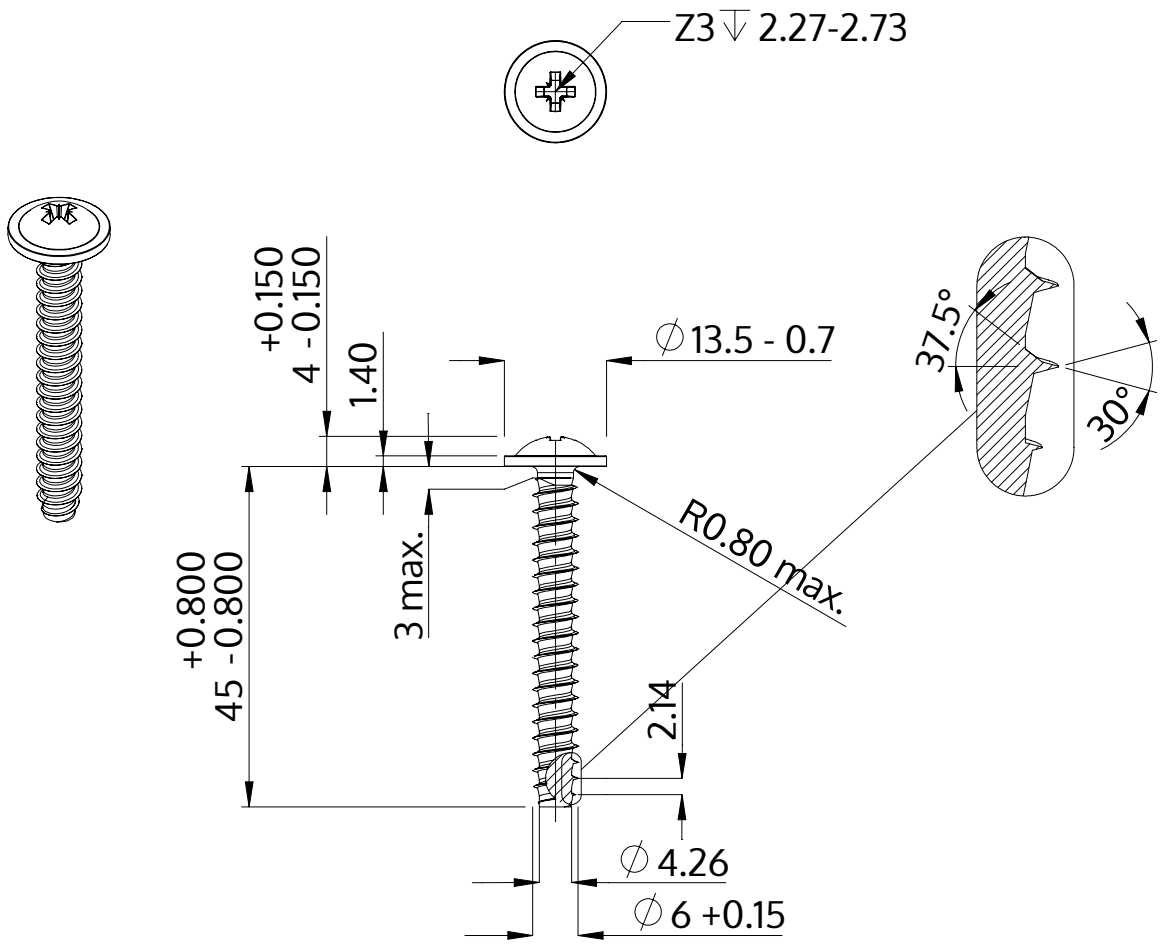

Descripción	STP21 6.0x45.0 - Z3
Material	Acero, endurecido
Superficie	Zinc-Niquelado, pasivado negro/ sin Cr-VI, recocido, sellado
Peso	8.185 kg / 1000 Piezas

SCREWERK	**STP210600450B**	
Diseño métrico	Escalada 1:1	2024-10