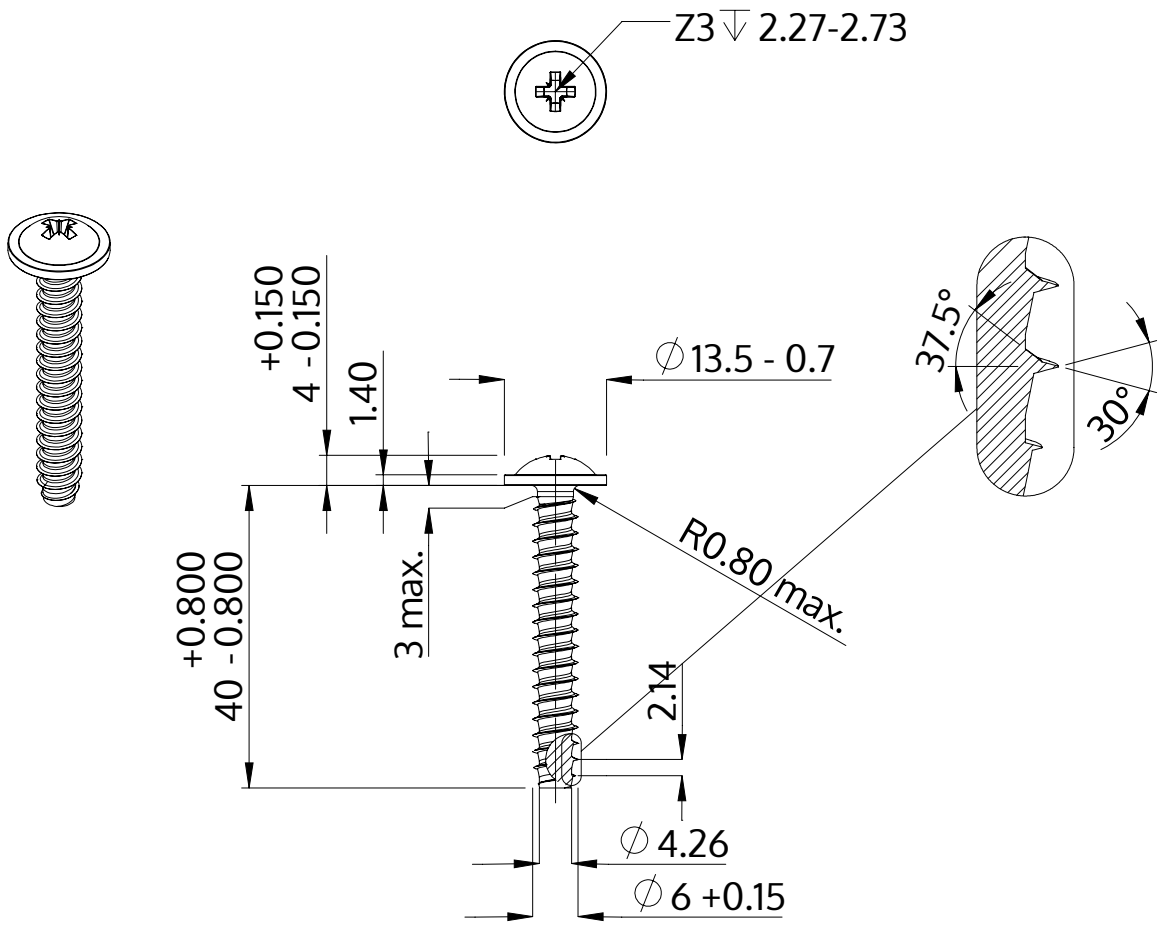


| | |
|---|---|
| Description | STP21 6.0x40.0 - Z3 |
| Matière | Acier,trempé et revenu |
| Surface | zinguée 5-7 µm,recuit, bleue / passivée avec transparence |
| Poids | 7.506 kg / 1000 Unité |

| | | |
|---|---|---|
| SCREWERK | **STP210600400S** | |
| Dessin métrique A4 | Redimensionner 1:1 | 2024-10 |