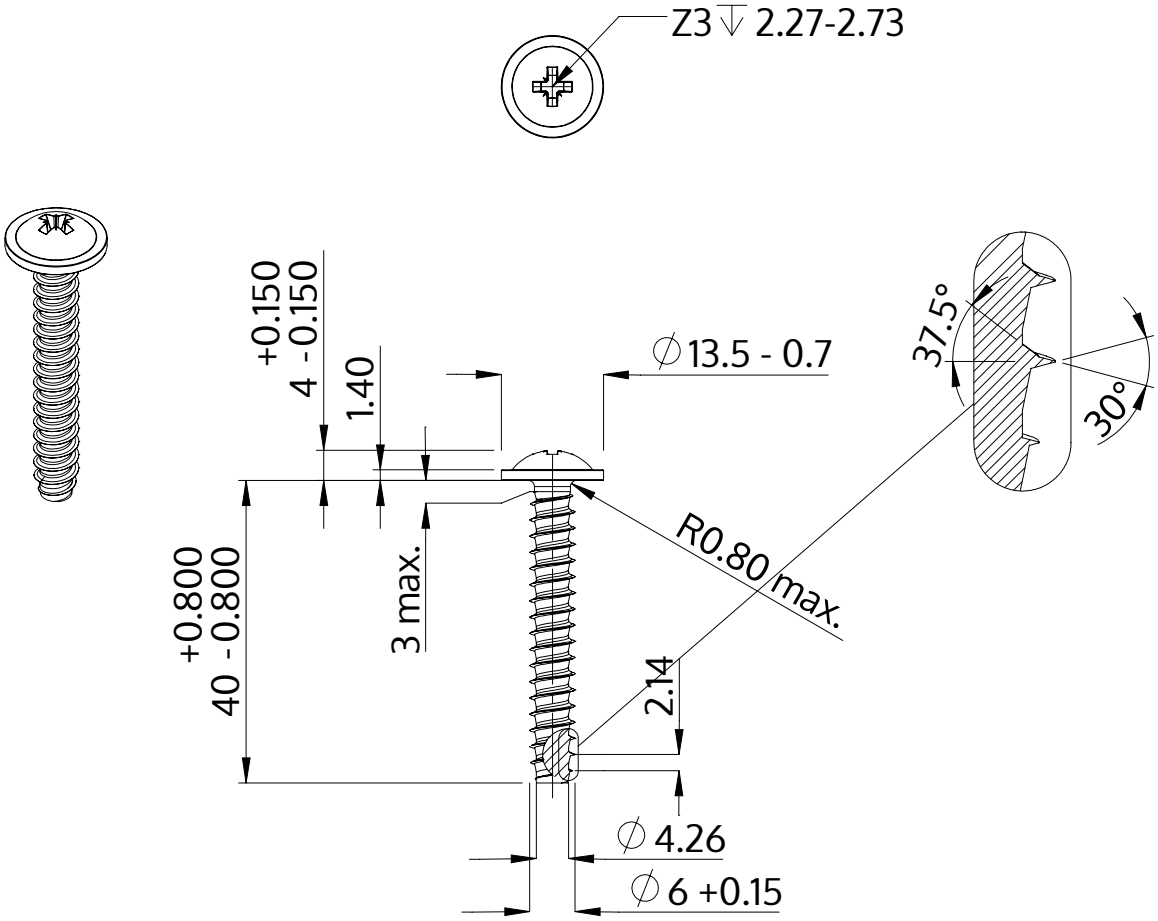

Описание	STP21 6.0x40.0 - Z3
Материал	Нержавеющая сталь A2
Поверхность	Светлый отжиг и пассивация
Вес	7.506 kg / 1000 Штука

SCREWERK	**STP210600400E**	
Метрический чертеж A4	Шкала None:1	2024-04