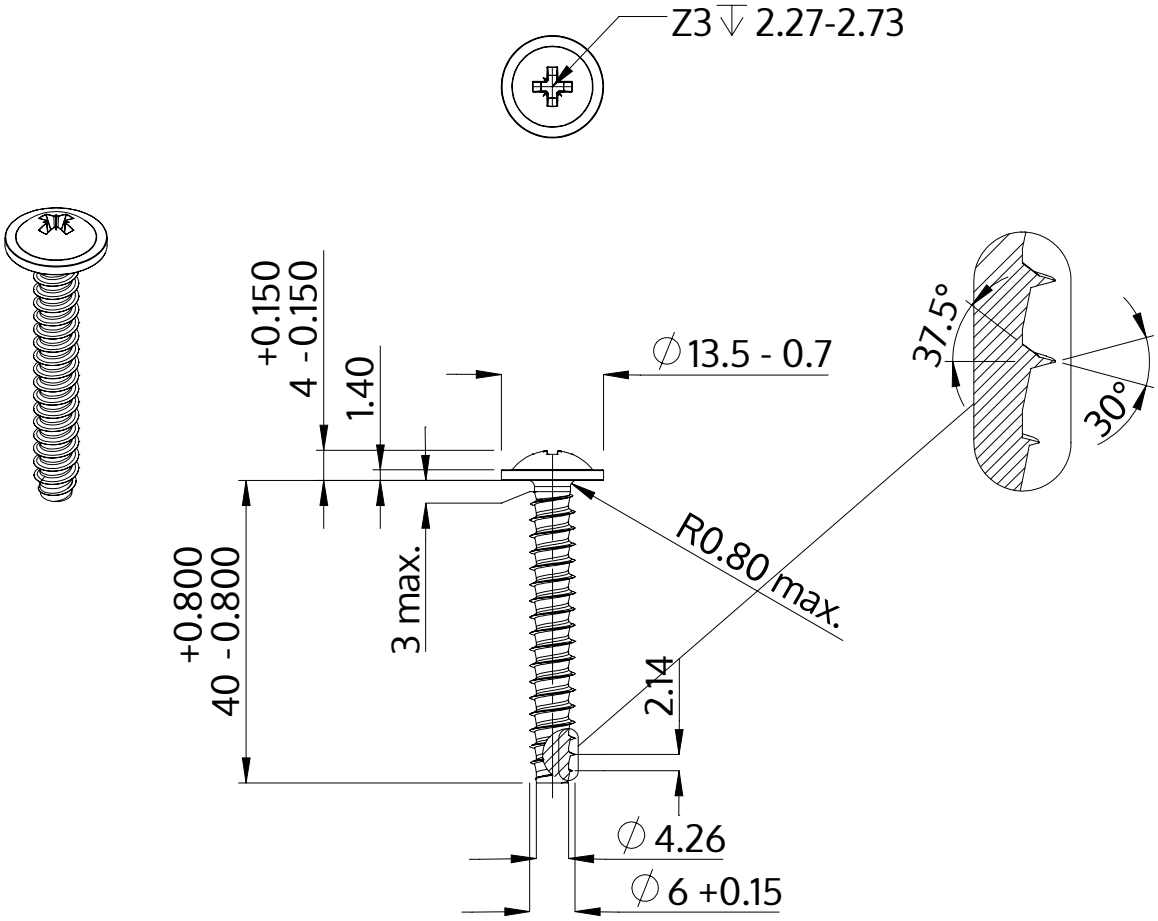

Beskrivning	STP21 6.0x40.0 - Z3
Material	rostfritt stål A4
Yta	blank och passiviserad
Vikt	7.506 kg / 1000 styck

SCREWERK	**STP210600400C**	
Metrisk skiss A4	Skala 1:1	2024-10