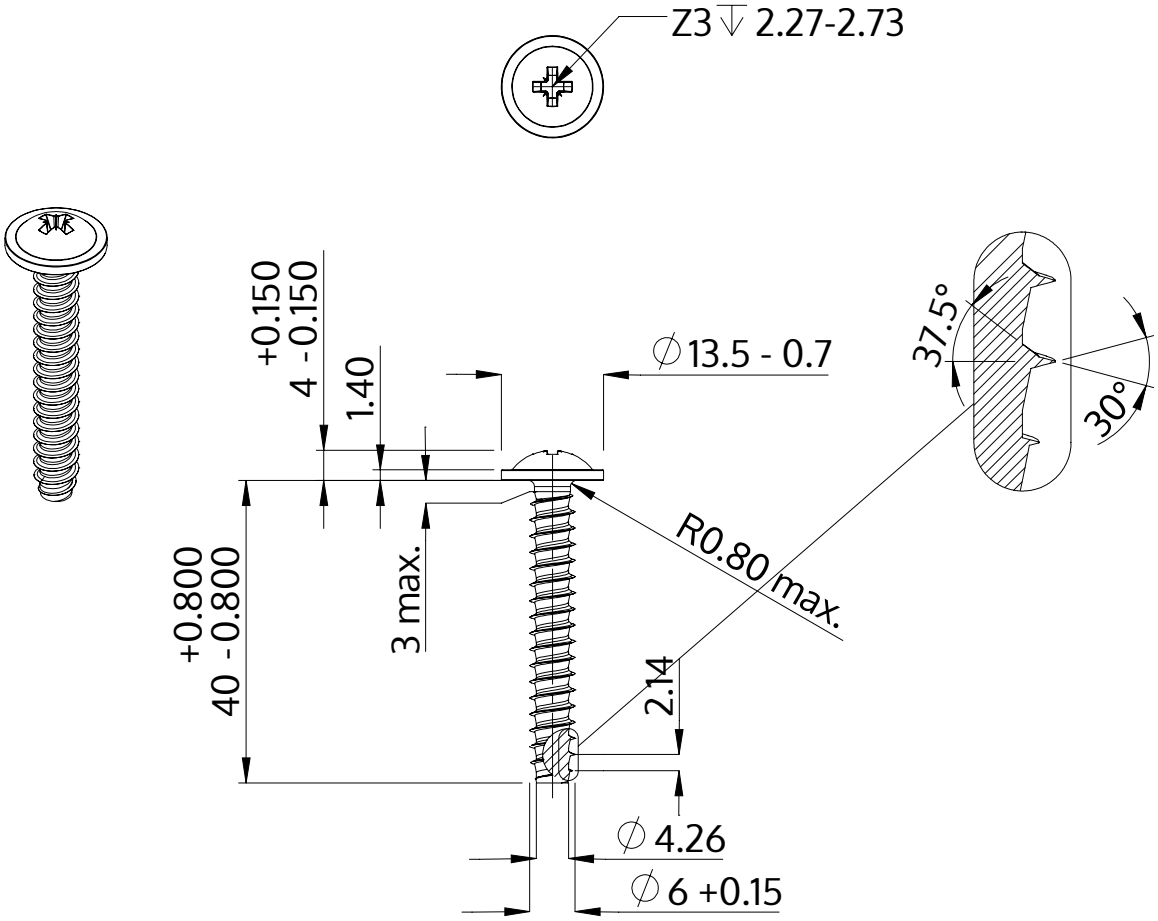

Описание	STP21 6.0x40.0 - Z3
Материал	Нержавеющая сталь A4
Поверхность	Светлый отжиг и пассивация
Вес	7.506 kg / 1000 Штука

SCREWERK	**STP210600400C**	
Метрический чертеж A4	Шкала 1:1	2024-10