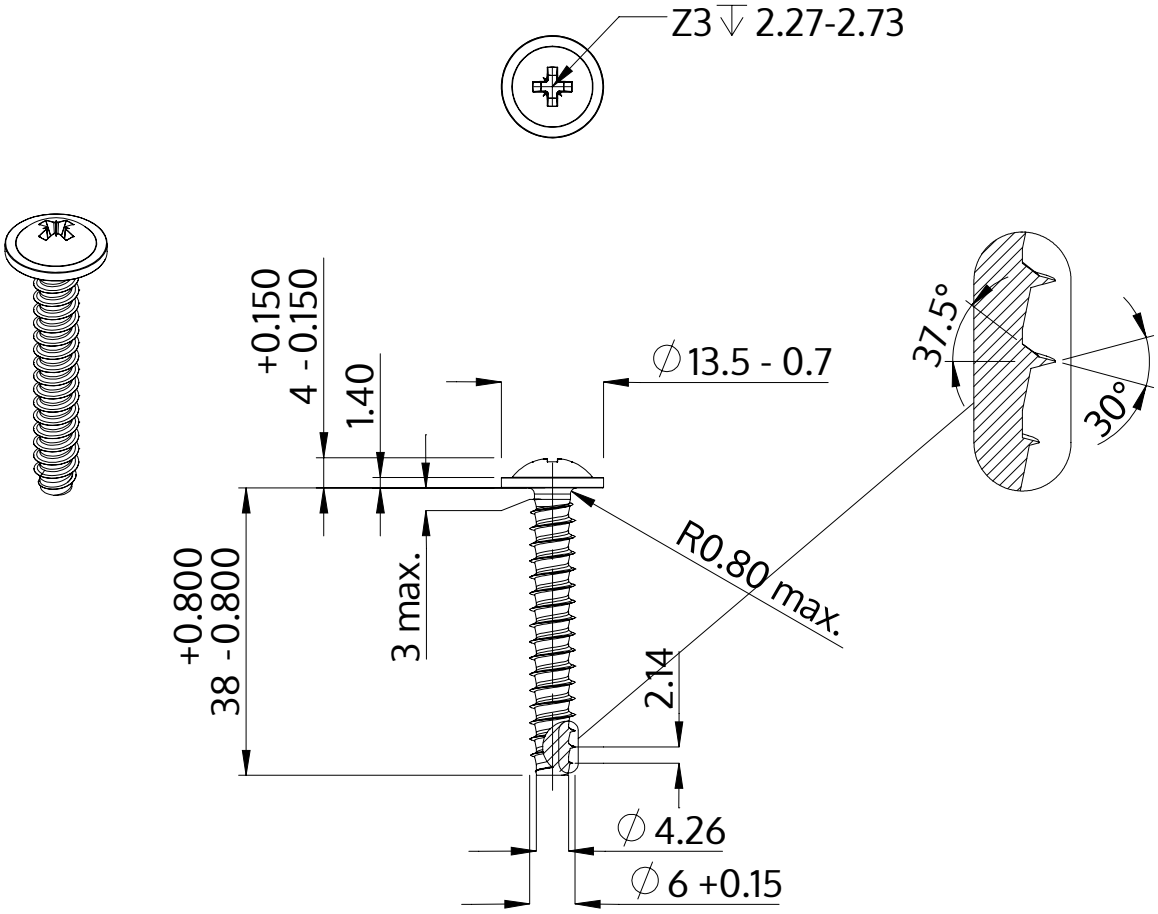

Beschreibung	STP21 6.0x38.0 - Z3
Werkstoff	Stahl, vergütet
Oberfläche	verzinkt 5-7 µm, getempert, blau / transparent passiviert
Gewicht	7.235 kg / 1000 Stück

SCREWERK	**STP210600380S**	
Metrische Zeichnung A4	Skalierung None:1	2024-04