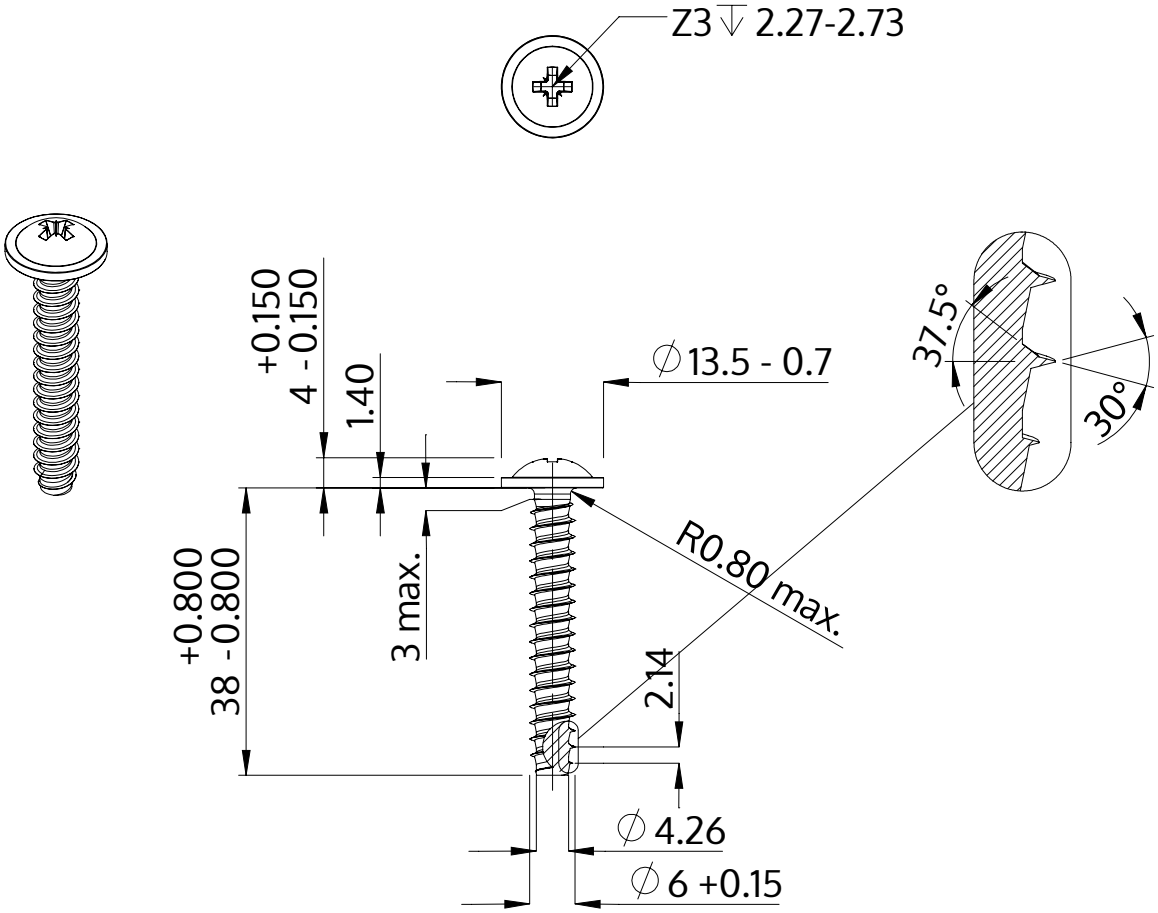

Popis	STP21 6.0x38.0 - Z3
Materiál	Temperovaná ocel
Povrch	Pozinkovaná 5-7 µm, temperovaná, modrá, pasivovaná průhledně
Hmotnost	7.235 kg / 1000 Kus

SCREWERK	**STP210600380S**	
Metric výkres A4	Měřítko 1:1	2024-10