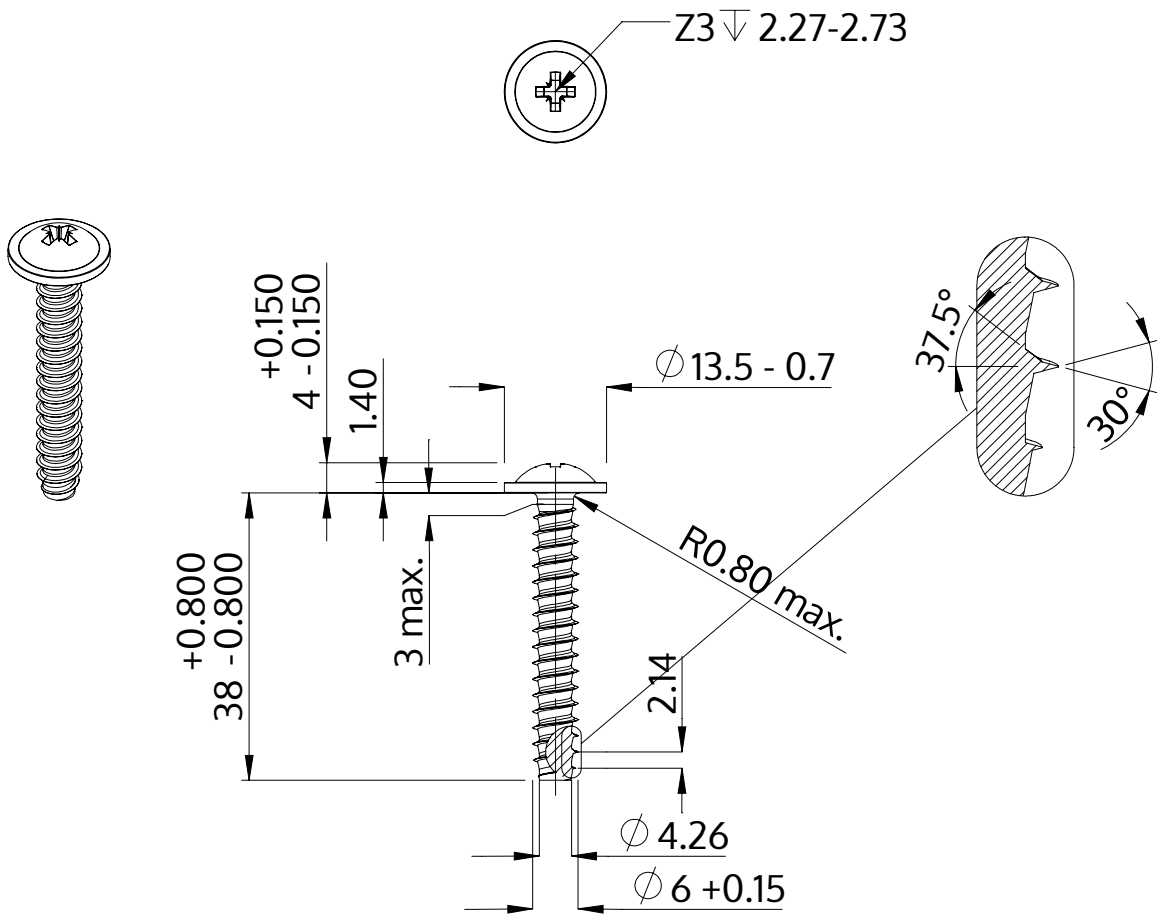

Beskrivning	STP21 6.0x38.0 - Z3
Material	stål, härdat
Yta	ZnNi svart-passiviserad/Cr-VI-fri, härdad, förseglad
Vikt	7.235 kg / 1000 styck

SCREWERK	**STP210600380B**	
Metrisk skiss A4	Skala 1:1	2024-10