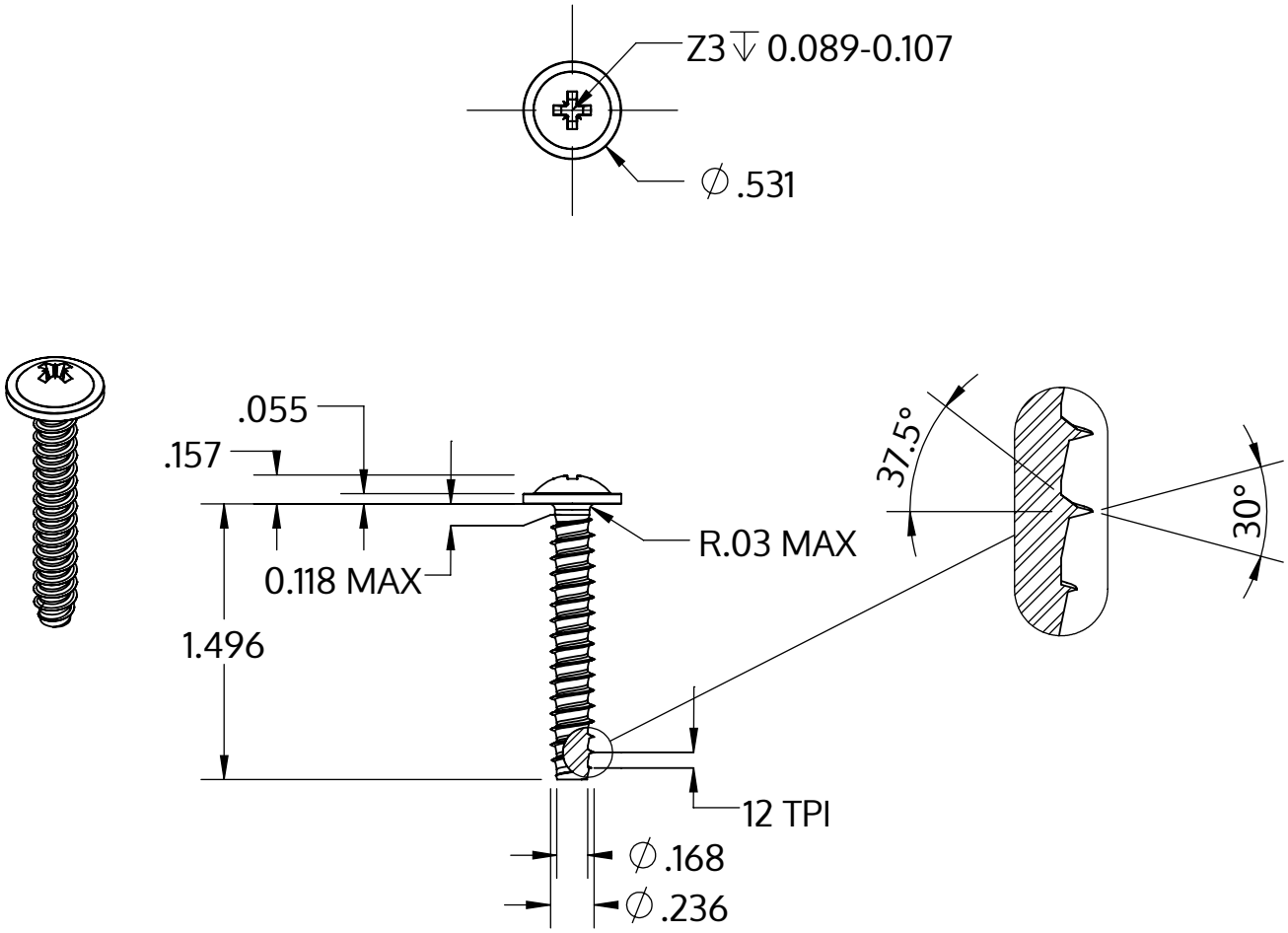

Metric size	M6 x 2.14 mm
US size (converted)	#0.236-12
	Tolerances [inch]
Length	+/- 0.031
Head diameter	+0 / -0.027
Head height	+/- 0.005
Thread diameter	+0.005 / -0

Beskrivning	STP21 6.0x38.0 - Z3
Material	stål, härdat
Yta	ZnNi svart-passiviserad/Cr-VI-fri, härdad, förseglad
Vikt	7.235 kg / 1000 styck

SCREWERK	**STP210600380B**	
_Zoll Zeichnung Größe A	Skala 1:1	2024-10