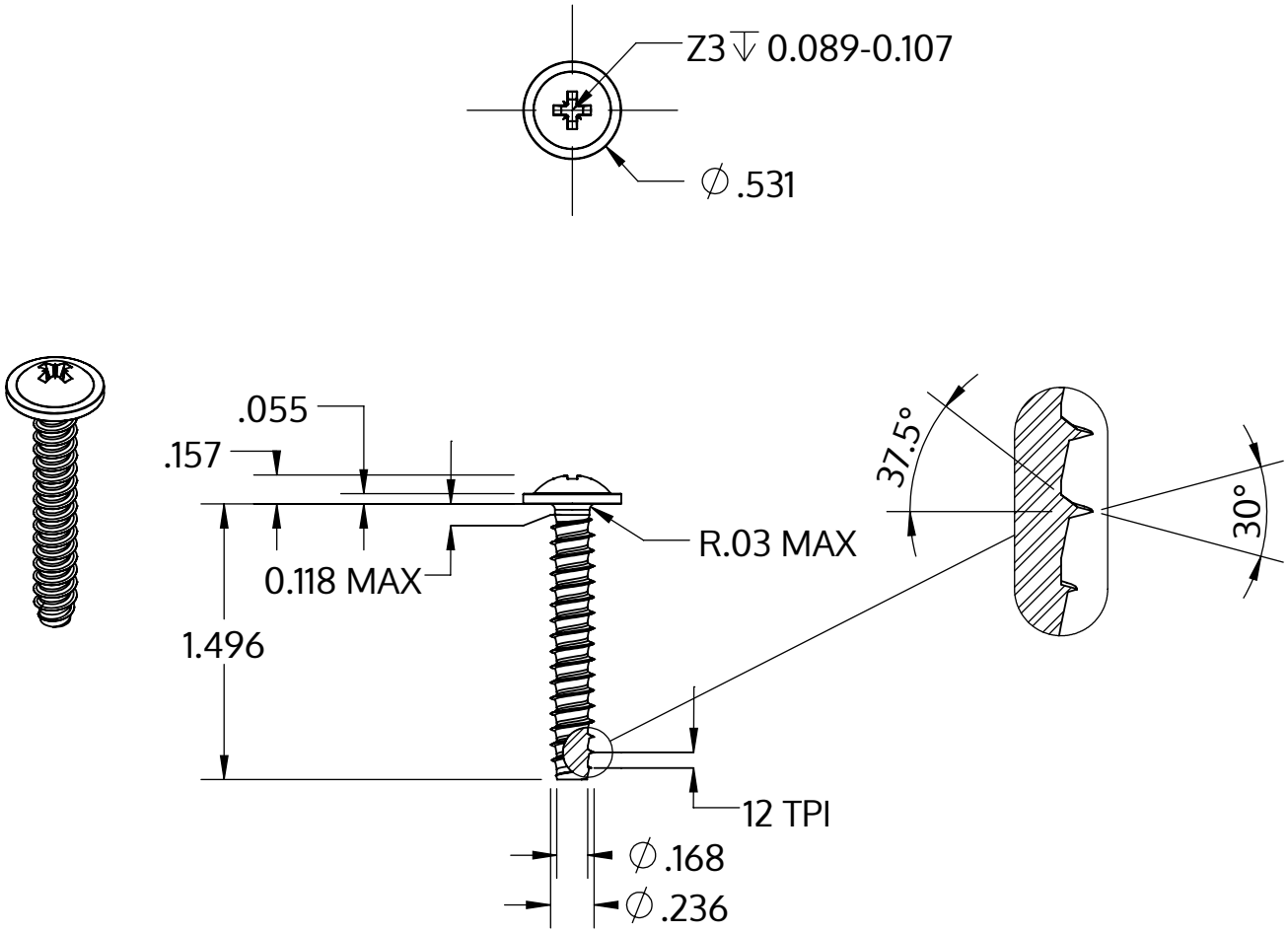

Metric size	M6 x 2.14 mm
US size (converted)	#0.236-12
	Tolerances [inch]
Length	+/- 0.031
Head diameter	+0 / -0.027
Head height	+/- 0.005
Thread diameter	+0.005 / -0

Beschreibung	STP21 6.0x38.0 - Z3
Werkstoff	Stahl, vergütet
Oberfläche	ZnNi min. 5µm, schwarz passiviert, getempert, versiegelt
Gewicht	7.235 kg / 1000 Stück

SCREWERK	**STP210600380B**	
Zoll Zeichnung Größe A	Skalierung 1:1	2024-10