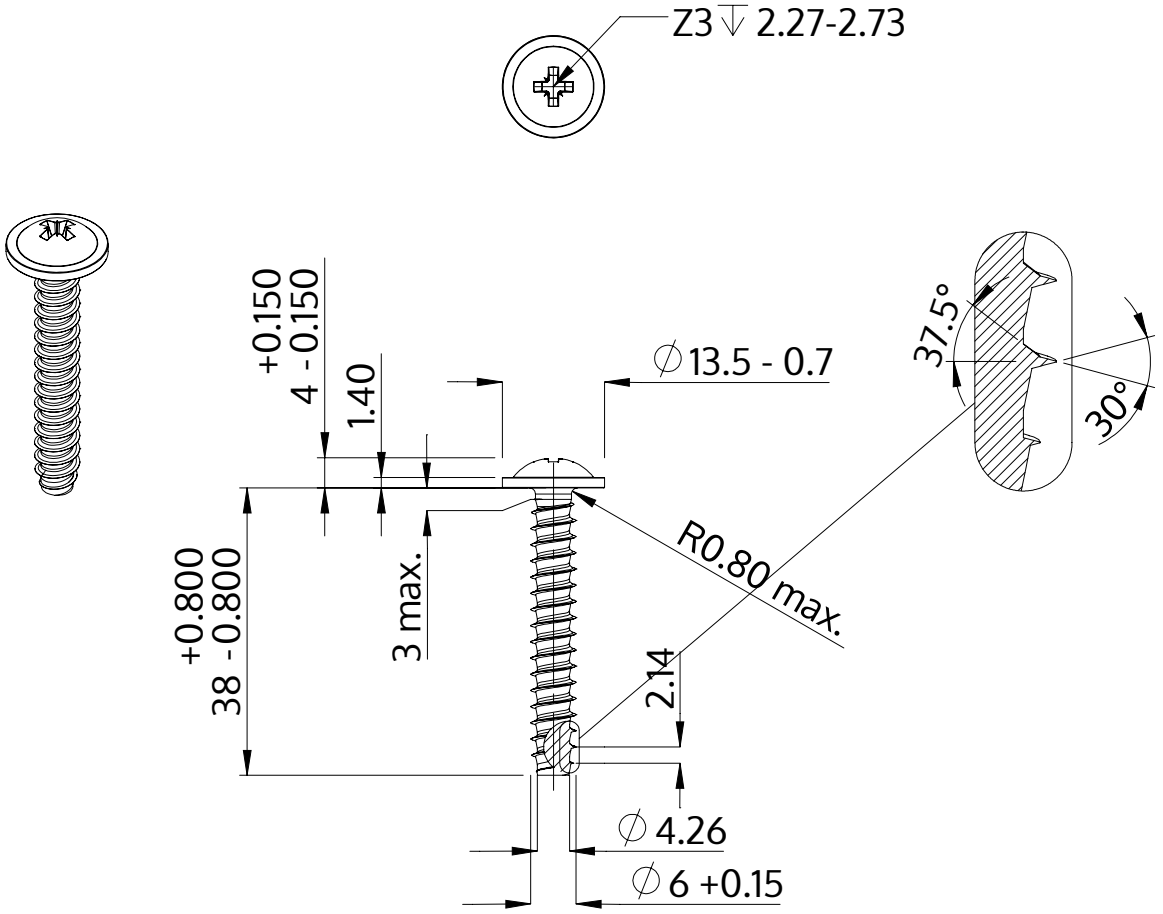

Descripción	STP21 6.0x38.0 - Z3
Material	Acero, endurecido
Superficie	Zinc-Niquelado, pasivado negro/ sin Cr-VI, recocido, sellado
Peso	7.235 kg / 1000 Piezas

SCREWERK	**STP210600380B**	
Diseño métrico	Escalada None:1	2024-04