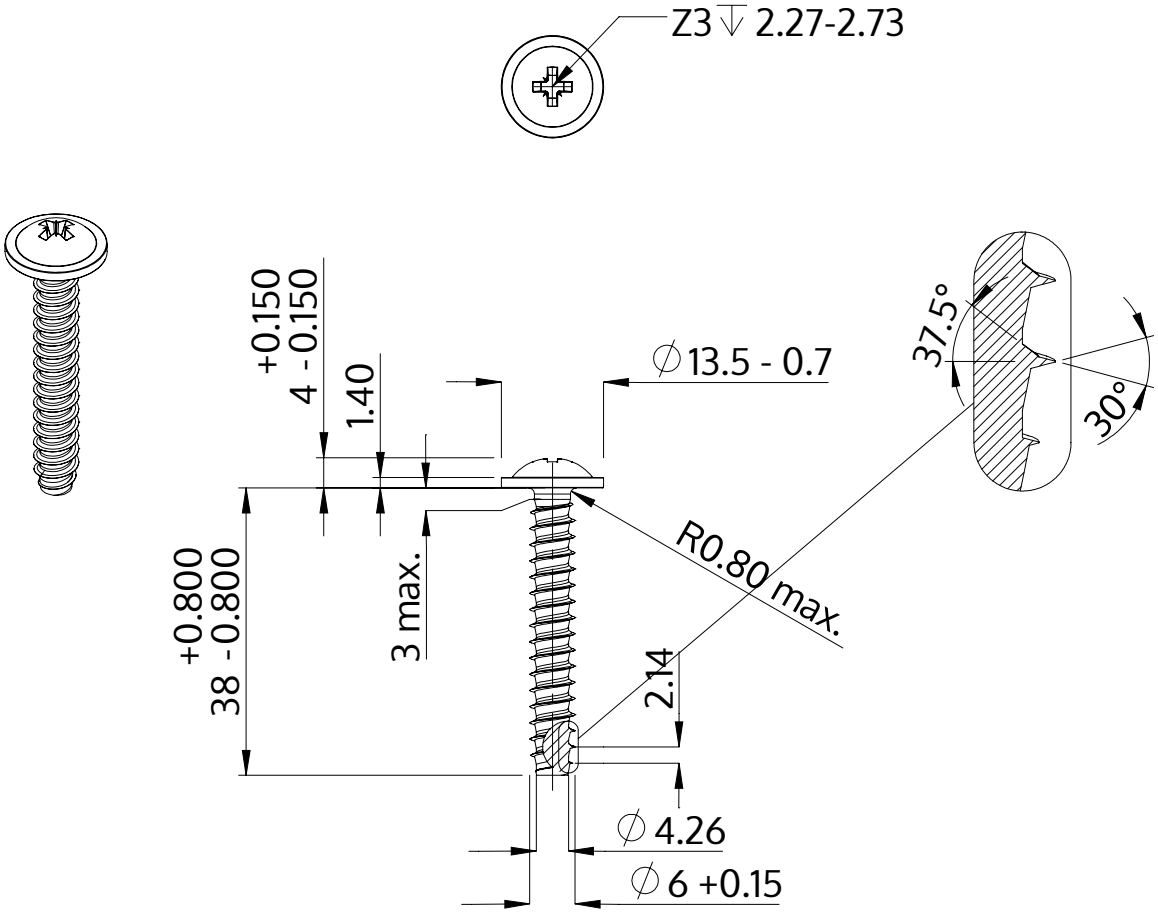

Beschreibung	STP21 6.0x38.0 - Z3
Werkstoff	Stahl, vergütet
Oberfläche	ZnNi min. 5µm, schwarz passiviert, getempert, versiegelt
Gewicht	7.235 kg / 1000 Stück

SCREWERK	**STP210600380B**	
Metrische Zeichnung A4	Skalierung 1:1	2024-10