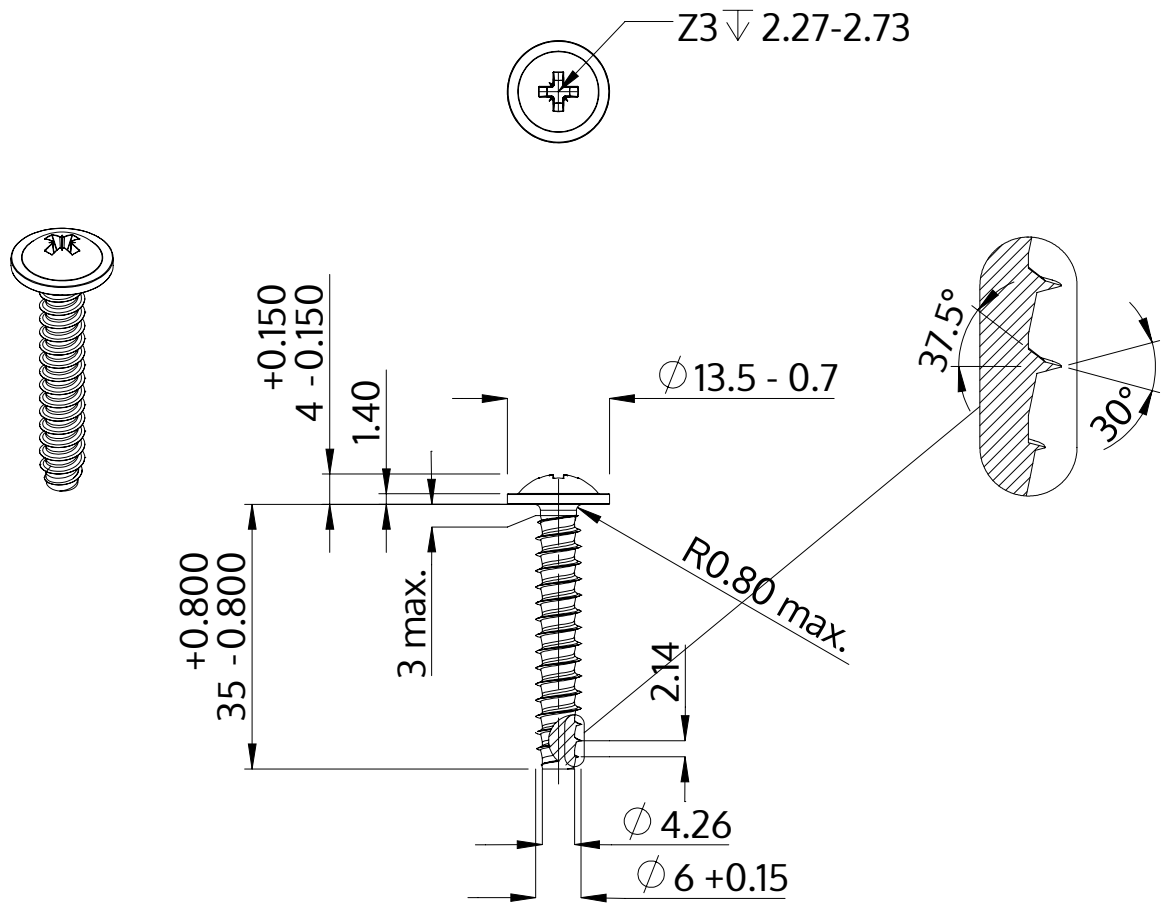

Popis	STP21 6.0x35.0 - Z3
Materiál	Nerezová ocel A4
Povrch	holá, mořená a pásová ocel
Hmotnost	6.828 kg / 1000 Kus

SCREWERK	**STP210600350C**	
Metric výkres A4	Měřítko 1:1	2024-10