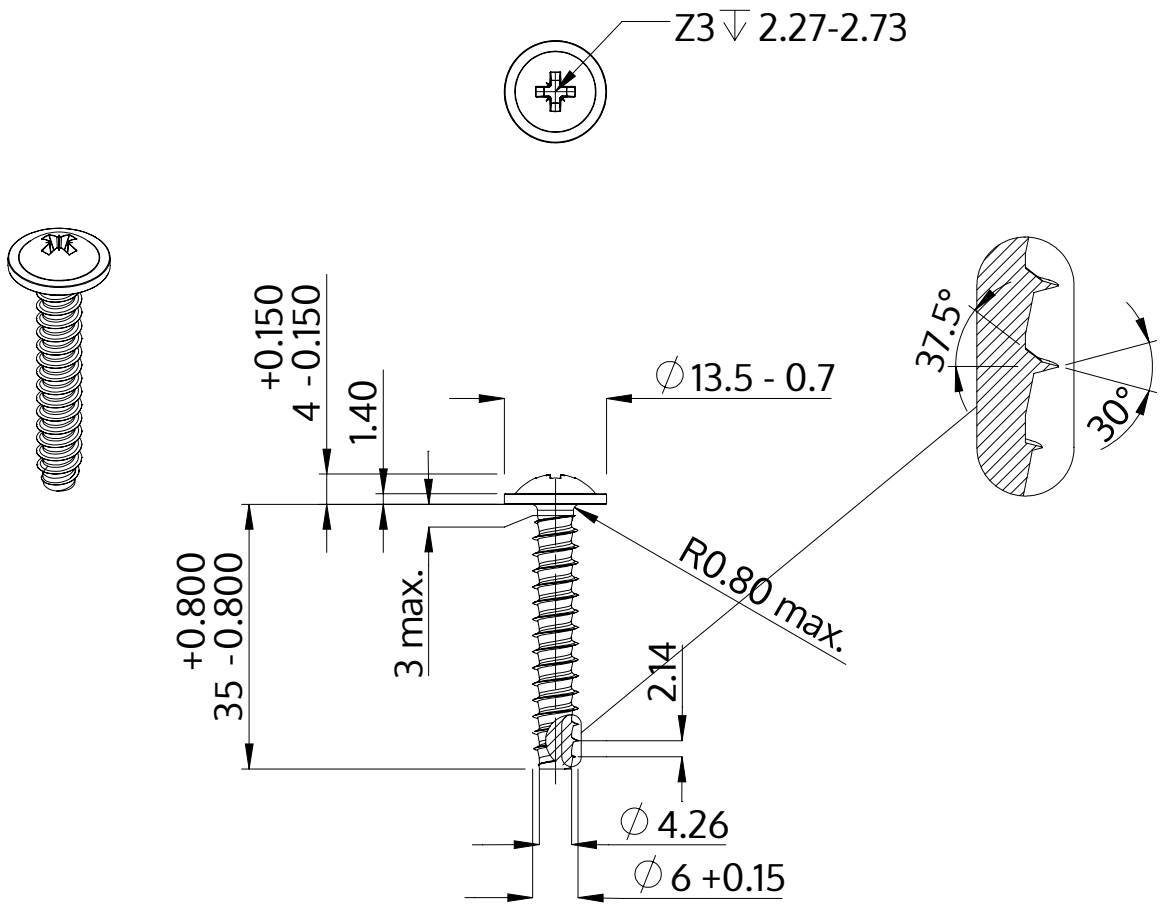

Descrizione	STP21 6.0x35.0 - Z3
Materiale	acciaio, temprato
Superficie	Placcato Zinco-Nichel, passivato nero, ricotto, sigillato
Peso	6.828 kg / 1000 pezzi

SCREWERK	**STP210600350B**	
Disegno metrico A4	Scala 1:1	2024-10