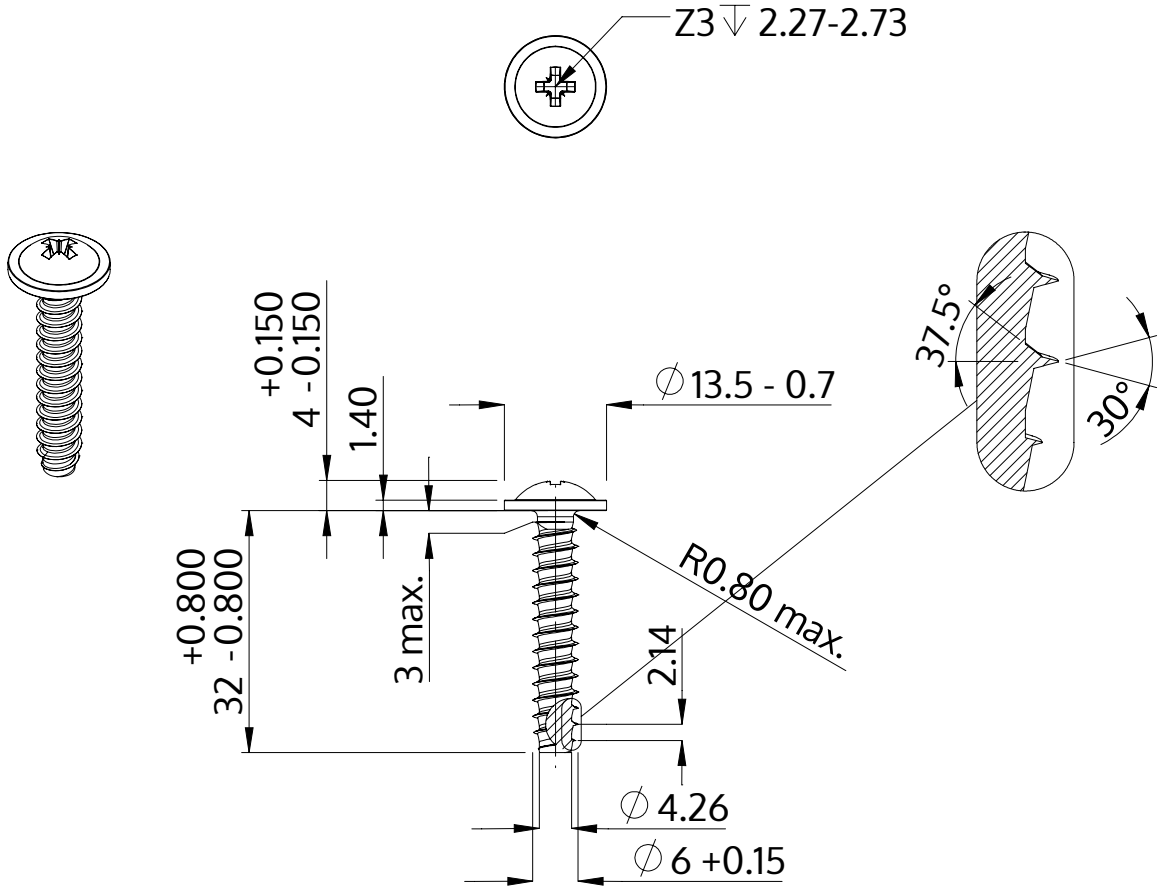


| | |
|---|---|
| Açıklaması | STP21 6.0x32.0 - Z3 |
| Malzeme | Çelik, sertleştirilmiş |
| Kaplama | galvanizli 5-7 µm, temperliö mavi / şeffaf pasifleştirilmiştir |
| Ağırlık | 6.421 kg / 1000 Adet |

| | | |
|---|---|---|
| SCREWERK | **STP210600320S** | |
| Metrik çizim A4 | Ölçeklendirme 1:1 | 2024-10 |