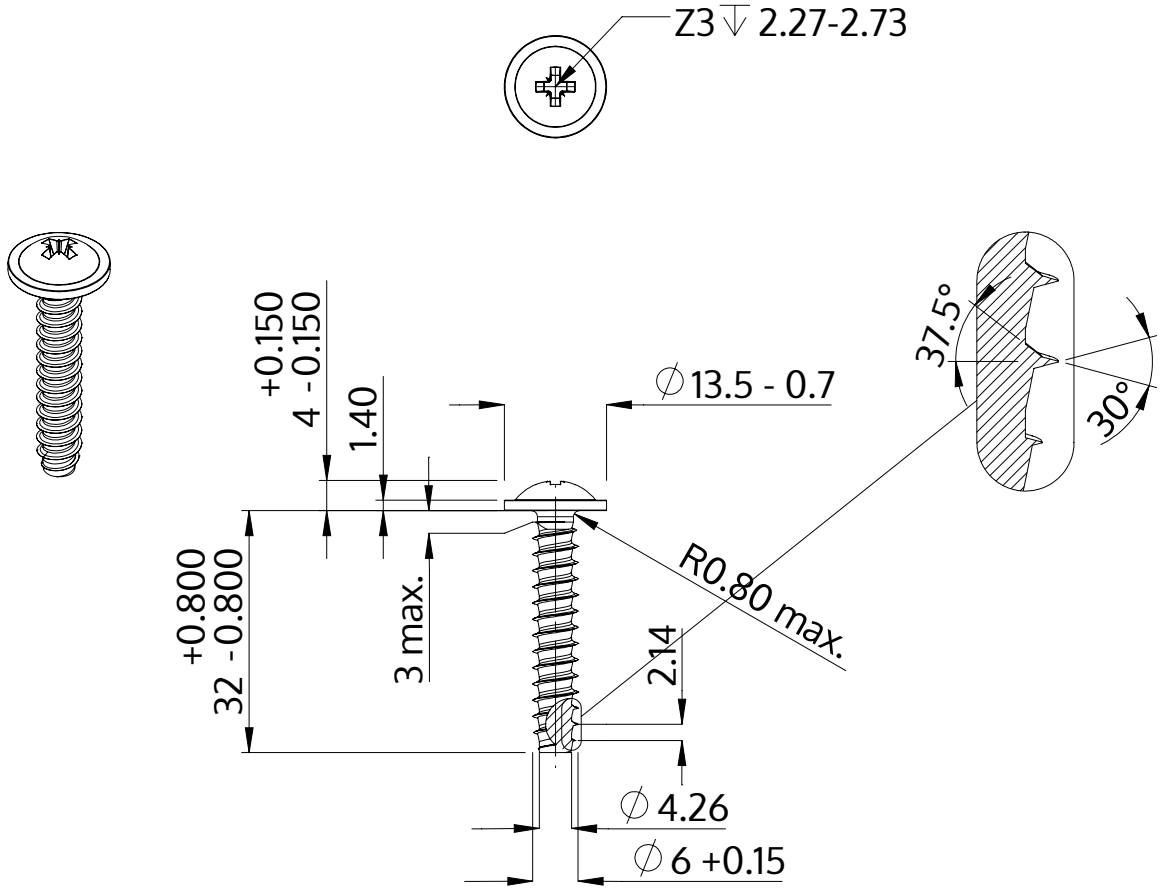

Descriere	STP21 6.0x32.0 - Z3
Material	oțel, călit
Exterior	zincat 5-7 µm, recopt, pasivat transparent/albastru
Greutate	6.421 kg / 1000 unități

SCREWERK	**STP210600320S**	
Desen metric A4	Scalarea 1:1	2024-10