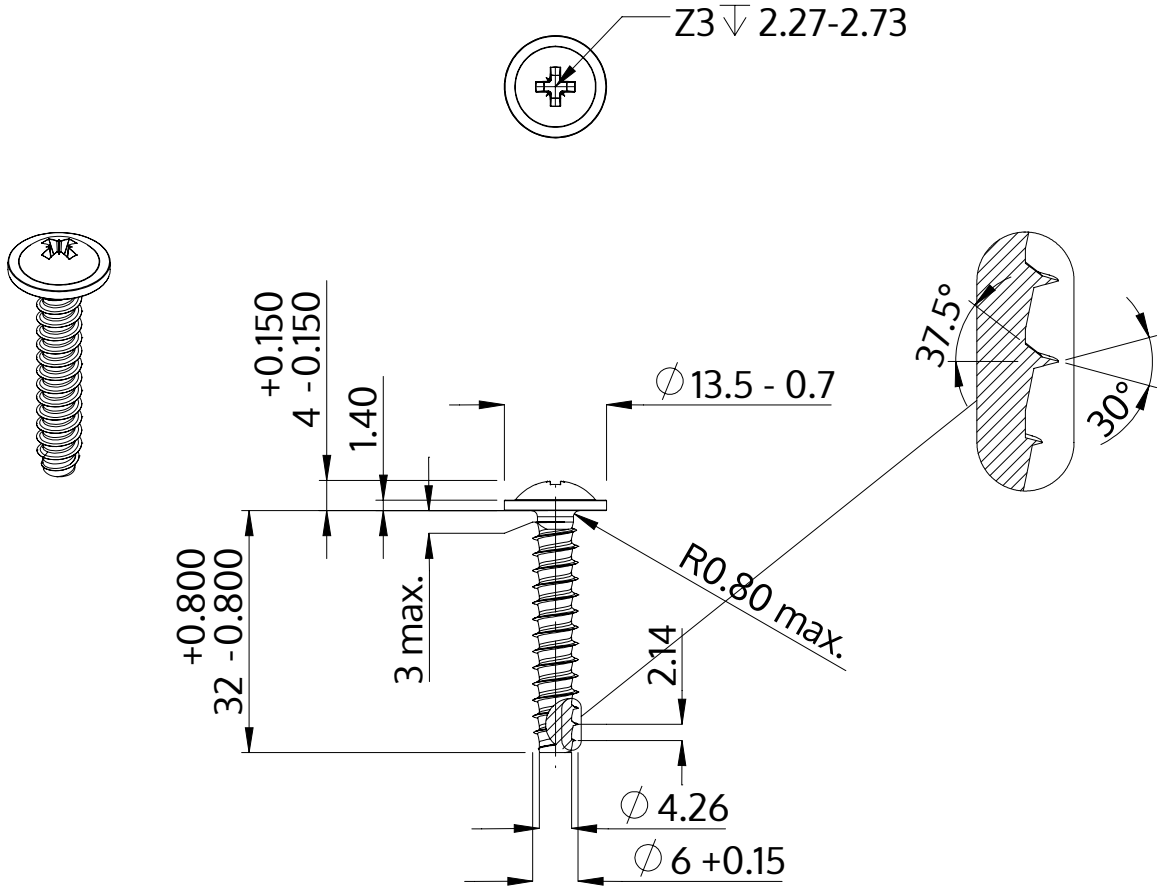

Beskrivelse	STP21 6.0x32.0 - Z3
Materiale	Ædelstål A2
Overflade	blank, bejdset og passiveret
Vægt	6.421 kg / 1000 stykke

SCREWERK	**STP210600320E**	
Metrisk tegning A4	Skalering 1:1	2024-10