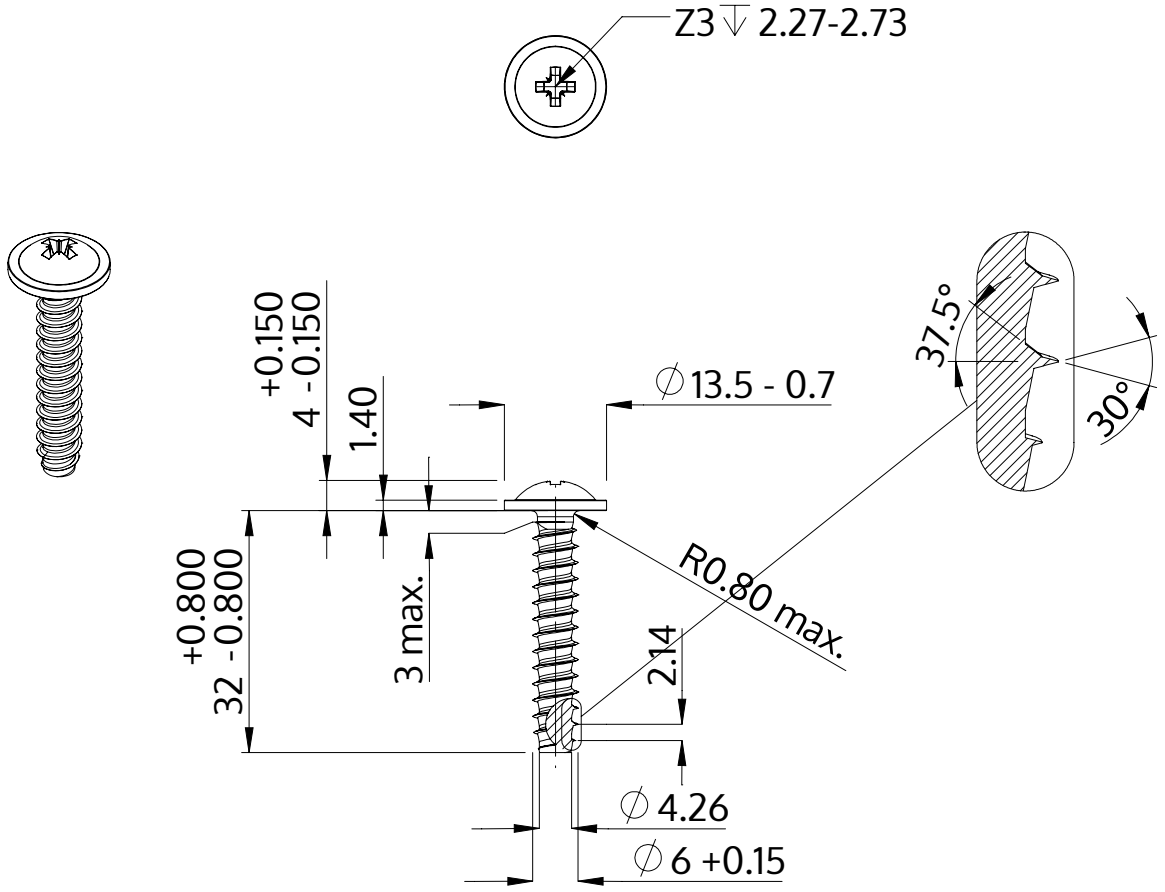

Description	STP21 6.0x32.0 - Z3
Matière	Acier,trempé et revenu
Surface	Zinc Nickel passivé noir, trempée, scéllée
Poids	6.421 kg / 1000 Unité

SCREWERK	**STP210600320B**	
Dessin métrique A4	Redimensionner None:1	2024-04