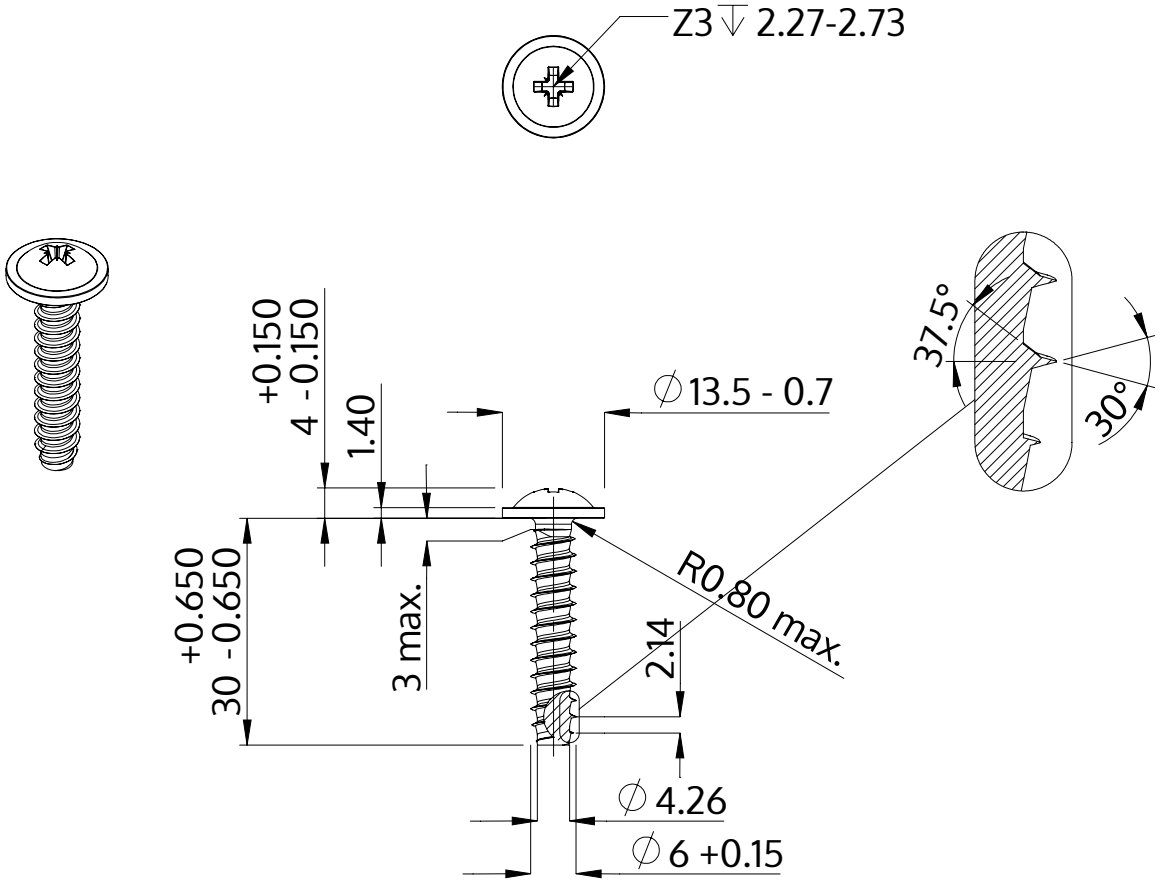

Описание	STP21 6.0x30.0 - Z3
Материал	неръждаема стомана A2
Повърхност	гланциран, полиран, пасиваран
Тегло	6.150 kg / 1000 Бройка

SCREWERK	**STP210600300E**	
Метричен дизайн A4	Мащаб 1:1	2024-10