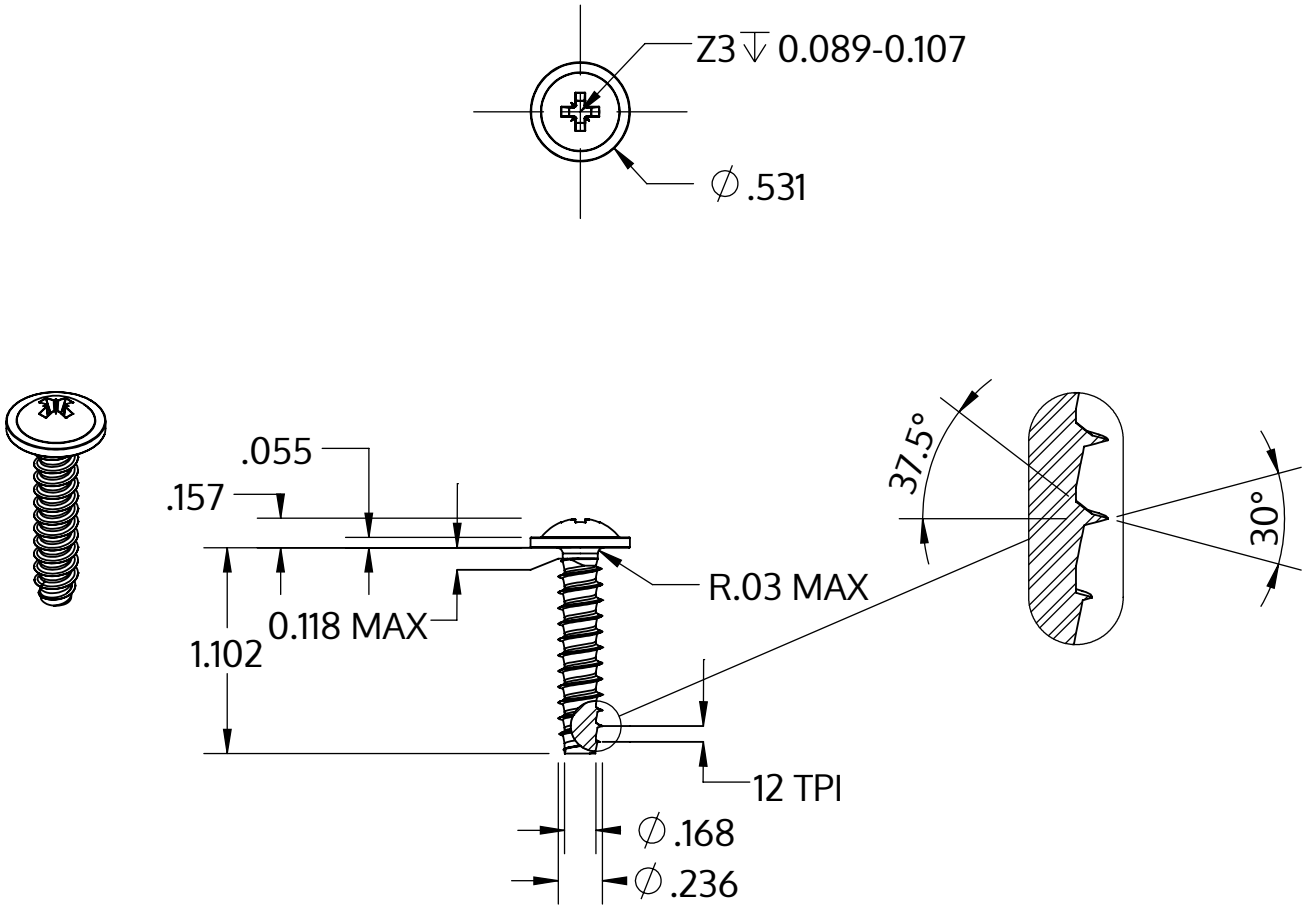

Metric size	M6 x 2.14 mm
US size (converted)	#0.236-12
	Tolerances [inch]
Length	+/- 0.025
Head diameter	+0 / -0.027
Head height	+/- 0.005
Thread diameter	+0.005 / -0

Opis	STP21 6.0x28.0 - Z3
Materiał	Stal szlachetna A2
Powierzchnia	Prosta, bejcowana i pasywowana
Waga	5.879 kg / 1000 sztuk

SCREWERK	**STP210600280E**	
_Zoll Zeichnung Größe A	Skala 1:1	2024-10