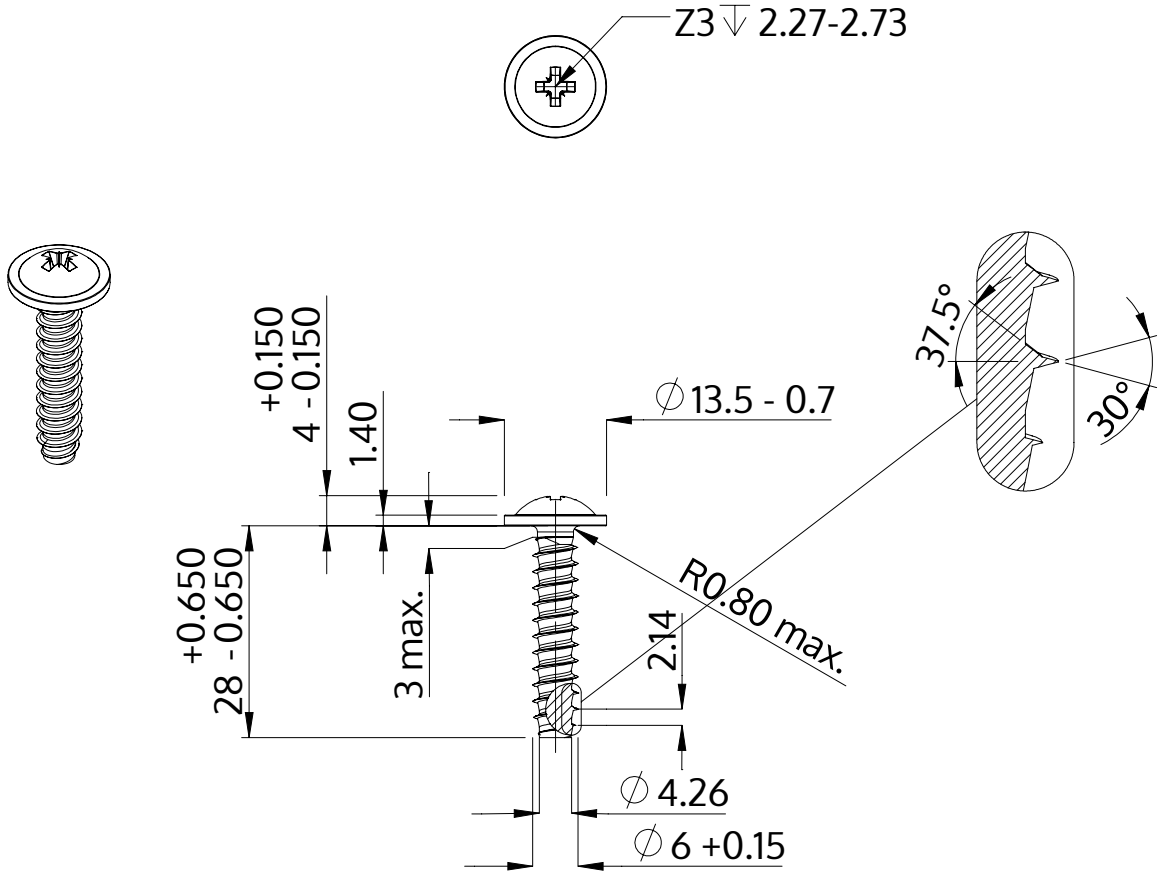

Descriere	STP21 6.0x28.0 - Z3
Material	oţel inoxidabil A4
Exterior	neacoperit, murat și pasivat
Greutate	5.879 kg / 1000 unități

SCREWERK	**STP210600280C**	
Desen metric A4	Scalarea 1:1	2024-10