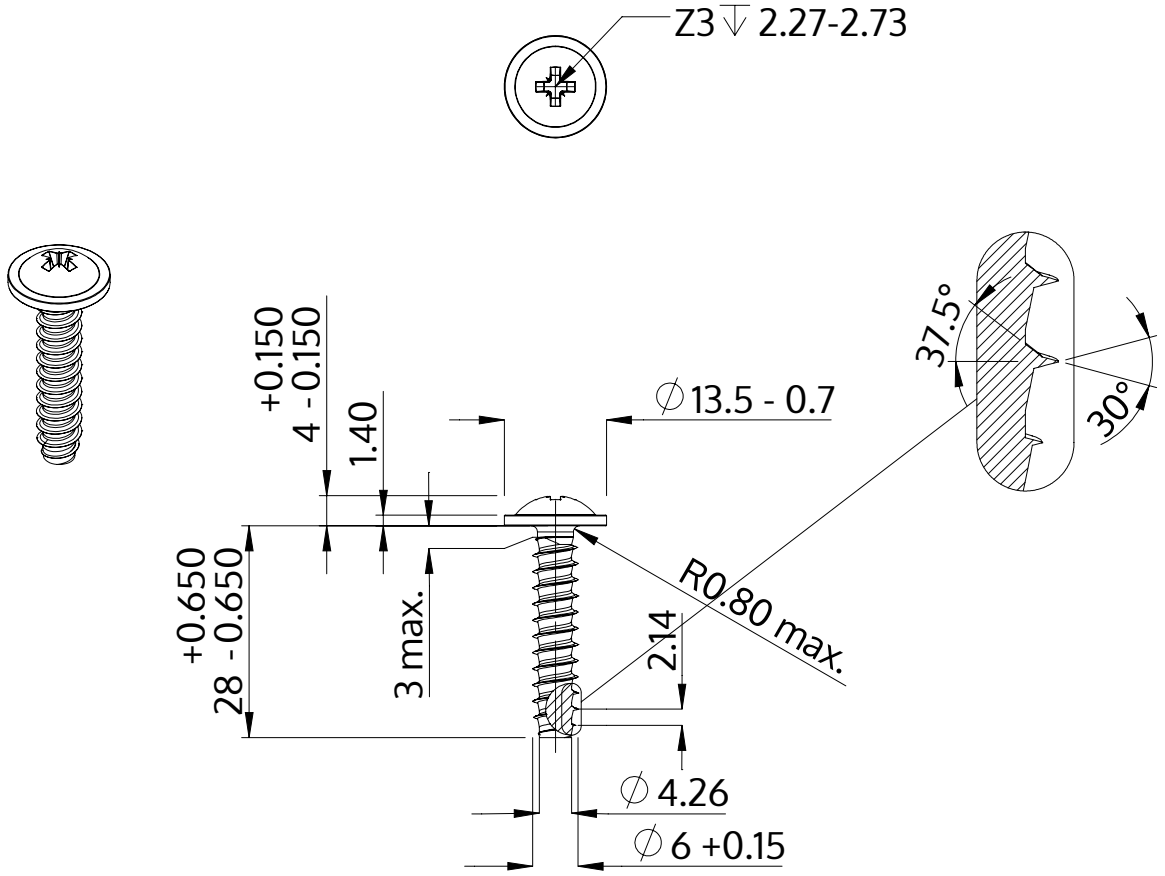

Descripción	STP21 6.0x28.0 - Z3
Material	Acero Inoxidable
Superficie	Laminado brillante, barnizado y pasivado
Peso	5.879 kg / 1000 Piezas

SCREWERK	**STP210600280C**	
Diseño métrico	Escalada None:1	2024-04