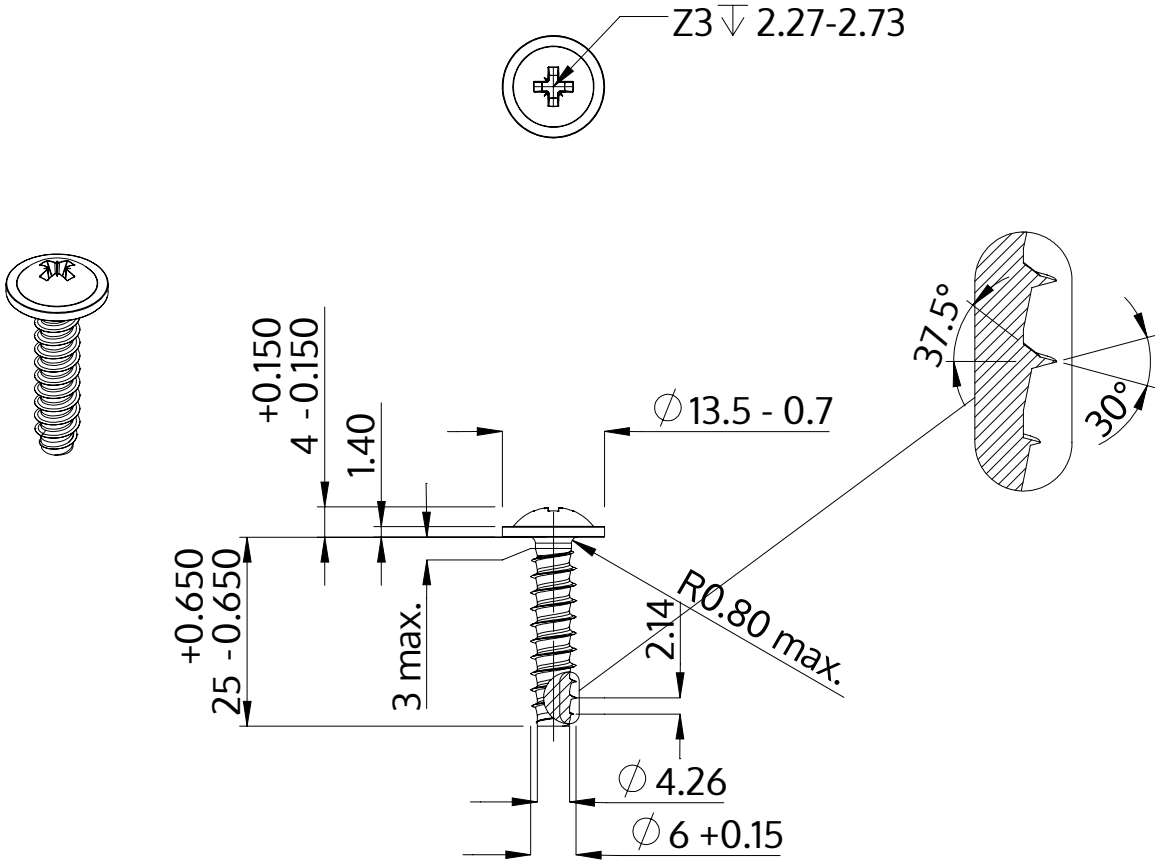

Descripción	STP21 6.0x25.0 - Z3
Material	Acero Inoxidable A2
Superficie	Laminado brillante, barnizado y pasivado
Peso	5.472 kg / 1000 Piezas

SCREWERK	**STP210600250E**	
Diseño métrico	Escalada 1:1	2024-10