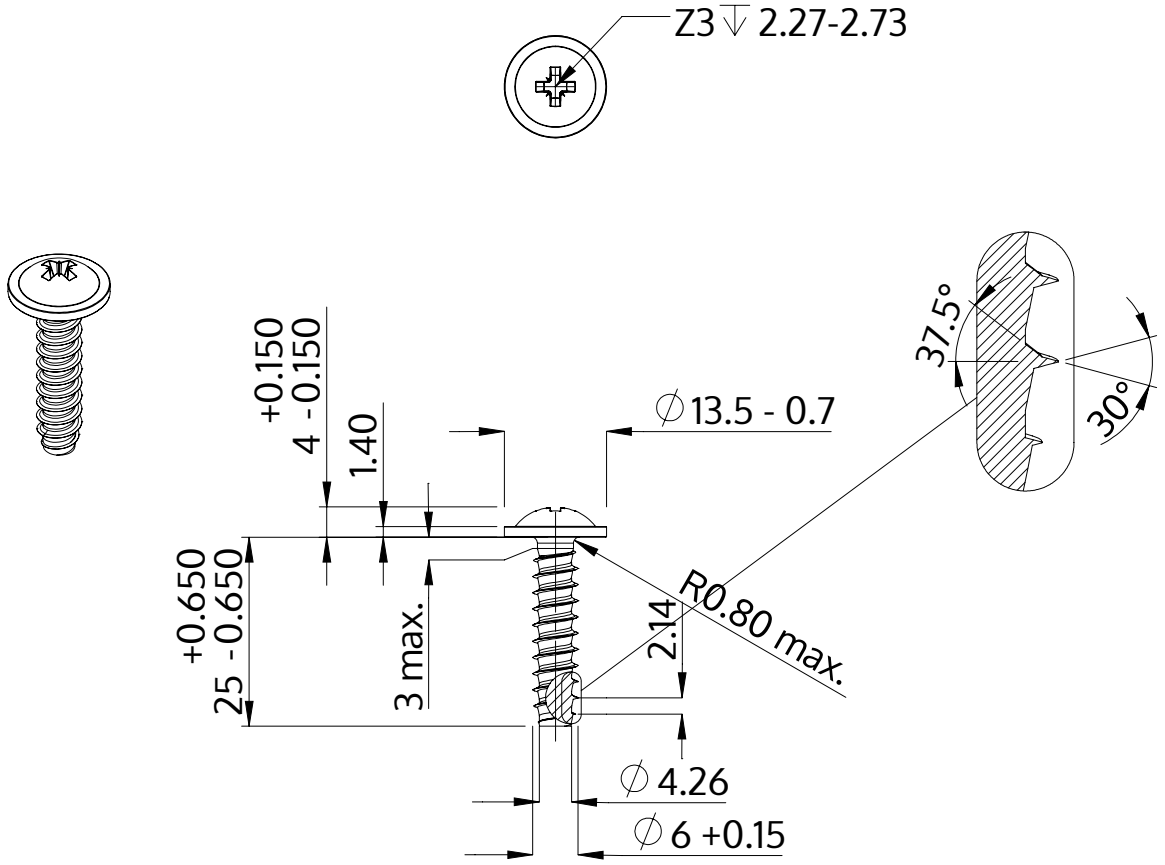

Описание	STP21 6.0x25.0 - Z3
Материал	неръждаема стомана A2
Повърхност	гланциран, полиран, пасиваран
Тегло	5.472 kg / 1000 Бройка

SCREWERK	**STP210600250E**	
Метричен дизайн A4	Мащаб 1:1	2024-05